TRIMMER HWT

Grillo
AGRIGARDEN MACHINES

Trimmer – Fadenmäher mit großen Rädern

GRILLO entwirft und realisiert Maschinen für den Menschen, um seine Arbeit in Freude zu verwandeln.

Grillo entwirft qualitativ hochwertige Maschinen, um dem Nutzer die Arbeit zu vereinfachen und bequemer zu machen. Die Firma investiert fortwährend in Innovation und Verbesserung ihrer Produkte, was sich in Qualität und Zuverlässigkeit umsetzt. Zusammen mit der optimalen Ersatzteilversorgung und der Kundendienstbetreuung behält so das Grillo Produkt seinen Wert im Laufe der Zeit bei.

Besondere Maschinen zum Mähen von Wiesen. Professionelle Fadenmäher mit großen, angeschobenen und angetriebenen Rädern.

Diese Produkte werden den Anforderungen im privaten wie auch im professionellen Bereich gerecht, wo auf die Haltung von Grünflächen Wert gelegt wird. Sie sind unter unterschiedlichen Bedingungen anwendbar: in Gärten mit Bäumen und Hindernissen und Rändern, rustikale Bereiche, Straßenränder, Finisharbeiten in Beeten usw. Die Herstellung dieser Fadentrimmer findet in Grillos Werkshallen in Italien statt unter Einsatz qualitativ hochwertiger Materialien und Technologien auf dem letzten Stand.
All dies garantiert Langlebigkeit und Zuverlässigkeit im Laufe der Zeit.

Ein Trimmer für jede Anforderung!

HWT 570 Multiforce

HWT 600 WD

HWT 700 Supertrac

HWT 570

Fadentrimmer mit schwingendem Chassis und doppelter Zapfwelle zum Anschluss von Zubehör

Multiforce

… Mehr als „nur“ ein Fadentrimmer

Der **HWT 570 Multiforce** ist ein wendiger und leicht zu lenkender Fadentrimmer. Er ist ideal für Finisharbeiten an Stellen, an die der herkömmliche Rasenmäher nicht herankommt.
Er kann auch als Rasenmäher auf kleinen ebenen Flächen eingesetzt werden. Der Fadentrimmer ist mit einem 4-Takt Benzinmotor mit 166 cc (4.8 PS) ausgerüstet.
Der hoch widerstandsfähige Treibriemen zwischen Motor und Schnittrotor trägt zur Langlebigkeit bei. Die Maschine ist serienmäßig mit einer seitlichen Abdeckung aus Stahl ausgestattet, welche vermeidet, dass Rückstände auf Straßen oder Wege weggeschleudert werden. Zur Standardausstattung gehören u.a. das transparente Schild zum Schutz des Motors sowie die Abdeckung aus flexiblem Gummi zwischen den zwei Rädern, damit dem Nutzer optimaler Schutz vor Mähgutresten oder Wegschleudern von Gegenständen garantiert wird. Die großen Räder (keine Antriebsräder) erlauben das schnelle und wendige Arbeiten an Hindernissen.

Durch Umkehren der Trimmerfäden - Halteplatte erlangt man eine Einstellung in niedrigere Schnitthöhen.

In einigen Fällen, wie an Strauch – und Gartenabgrenzungen oder Finisharbeiten kann sich das Mähen nahe am Boden als nützlich erweisen. Um dieses Ergebnis zu erlangen, ist der Fadentrimmer mit einer Neigungsvorrichtung ausgestattet: durch Betätigen eines Hebels, kann das Chassis aus der zentralen Position ausgehängt und durch Begleiten mit dem Lenkholm nach rechts oder links geneigt werden. Auf diese Weise kann man einen Schrägschnitt durchführen.Wir empfehlen, die Trimmer Halteplatte umzudrehen und die Trimmerfäden in die niedrigste Stellung einzufädeln, um so nah wie möglich am Boden zu mähen.

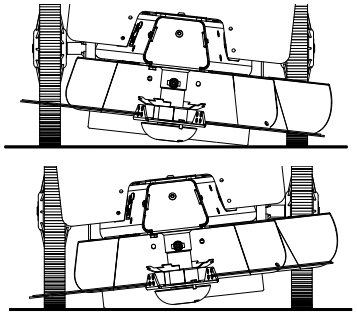

WILDKRAUTBÜRSTE aus Stahl. Optionales Zubehör.

Die Bürste mit Borsten von 35 cm ist ein Zubehör, welches an die obere Zapfwelle der Maschine angeschlossen werden kann. Sie ist ideal zum Reinigen von Wegen und Plätzen mit Pflastersteinen und zur Beseitigung von Unkraut, Moos und Schmutz im Allgemeinen.

HWT 600 WD

Trimmer-Fadenmäher mit Antriebsrädern

Die Handlichkeit und der Antrieb dieser Maschine erlauben das Arbeiten mit Komfort und Präzision auch in Hanglage.

Der **HWT 600 WD** ist ein Trimmer – Fadenmäher mit Antriebsrädern, der zum Mähen in rustikalen Gebieten und in Gärten geeignet ist. Die Handlichkeit und der Antrieb dieser Maschine erlauben das Arbeiten mit Komfort und Präzision auch in Hanglage. Dieses Modell ist geeignet zum Arbeiten an ländlichen Wegen, in Obstplantagen aber auch für Finisharbeiten von Strauch und Gartenabgrenzungen, zur Reinigung des Kreisverkehrs und an Straßenrändern. Weiterhin kann er auch als Rasenmäher für kleine Grundstücke und auf ebenen Flächen eingesetzt werden. Das Resultat ist stets optimal.

HWT 600 WD

... um bequem und präzise zu arbeiten

Der **HWT 600 WD** ist mit einem, 4-Takt Benzinmotor 166 cc, 4,8 PS. mit einem Getriebe mit Zahnrädern in Ölbad sowie hoch widerstandsfähigen Riemen ausgestattet.
Der Trimmer – Fadenmäher ist mit Antrieb bestückt und erlaubt das bequeme Arbeiten auch bei unebenem Boden und in Hanglage.
Die Antriebsgeschwindigkeit beträgt 2,5 km/h.

Er verfügt über einen komfortablen Lenkholm mit einem vorderen Griff zur Betätigung des Schnittrotors und über einen hinteren Griff, der als Fahrhebel dient.
Die großen Räder mit Gummiprofil bieten einen besseren Grip am Boden.
Die Schnitthöhe ist in 4 Positionen einstellbar: 2 schnelle durch Einfügen der Trimmerfäden und 2 durch Umdrehen der Trimmerfäden – Halteplatte.
Die serienmäßige Ausstattung sieht Schutzvorrichtungen für den Nutzer vor wie Grasschutz aus Stahl, einem vor dem Motor montiertem, transparentem Schild sowie ein flexibles Gummi zwischen den Rädern.

Eine Scheibe aus rostfreiem Stahl, die auf der Trimmerfäden – Halteplatte montiert ist, beugt dem Festfressen des Mähguts am Schnittrotor vor.

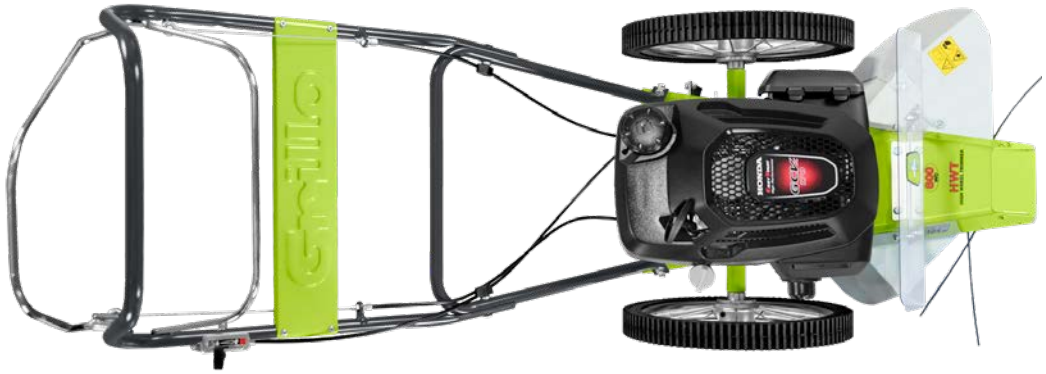

HWT 700 Supertrac

Robutstheit und höherer Grip am Boden

Ein robuster Trimmer – Fadenmäher, mit hoher Haftung am Boden begünstigt die Bereinigung und das Mähen in rustikalen Gebieten, mit hohem Gras und steilen Hängen.

HWT 700 Supertrac es ist das leistungsfähigste Modell der TRIMMER-Reihe. Die Agrarbereifung gewährleistet eine hohe Bodenhaftung. Die Maschine ist ideal zur Bereinigung und zum Mähen in rustikalen Gebieten, im Unterholz, an ländlichen Wegen, Weinbergen, Plätzen und im Kreisverkehr sowie an für Rasenmäher schwer zugängliche Stellen.Es erlaubt die Reinigung von Straßenrändern, Plätzen und Kreisverkehr. Bei kleinen Flächen kann er auch als Rasenmäher eingesetzt werden.

Die gezackten Eisenräder, die an die Agrarbereifung angebaut werden können, gewährleisten einen besseren Grip bei rutschigem Boden und in Hanglage. Die Montage erfolgt schnell und kann vor Ort mit Hilfe eines Splint-Bolzens durchgeführt werden.

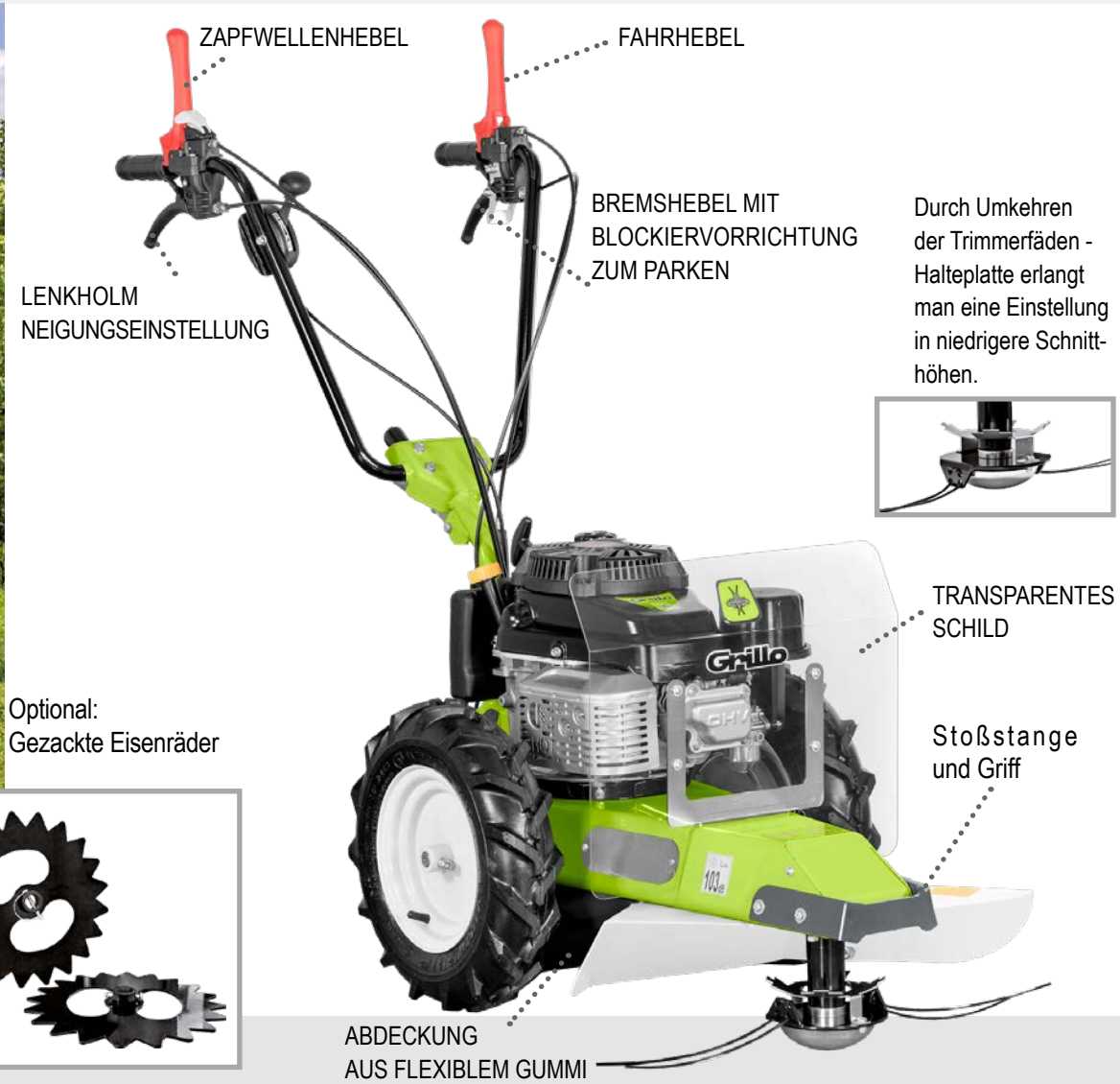

HWT 700 Supertrac

HWT 700 Supertrac ist mit einem Einzylinder Motor OHV mit 179 cc Hubraum, 4,5 PS und einem Kraftstofftank mit 1,7 Liter Fassungsvermögen ausgestattet. Der Luftfilter mit doppeltem Element für einen intensiven und professionellen Einsatz geeignet. Zur Entfernung von Grashalmresten und damit der Motor sauber bleibt, ist er auch mit einem drehenden Schutzgitter ausgestattet. Das Getriebe besteht aus Zahnrädern im Ölbad und hoch widerstandsfähigen Riemen. Die Fahrgeschwindigkeit beträgt 2,5 km/h.
Die Maschine ist mit einem Antrieb ausgestattet, die in der Lage ist selbst Steigungen bis zu Max. 30° anzugehen dank der Ölpumpe.
Die beiden Bremsen an den Rädern garantieren Sicherheit und Kontrolle in Hanglage und bei steilem Grund. An Hängen kann man die Maschine mit Hilfe der Parkbremse angehalten werden.
Der Schnittrotor ist mit einer Bremse ausgerüstet, die sich automatisch bei Loslassen des Zapfwellenhebels zum sofortigen Anhalten des Zubehörs einschaltet.

Die serienmäßige Ausstattung sieht Schutzvorrichtungen für den Nutzer vor wie Grasschutz aus Stahl, einem vor dem Motor montiertem, transparentem Schild sowie ein flexibles Gummi zwischen den Rädern.
Eine Scheibe aus rostfreiem Stahl, die auf der Trimmerfäden – Halteplatte montiert ist, beugt dem Festfressen des Mähguts am Schnittrotor vor.

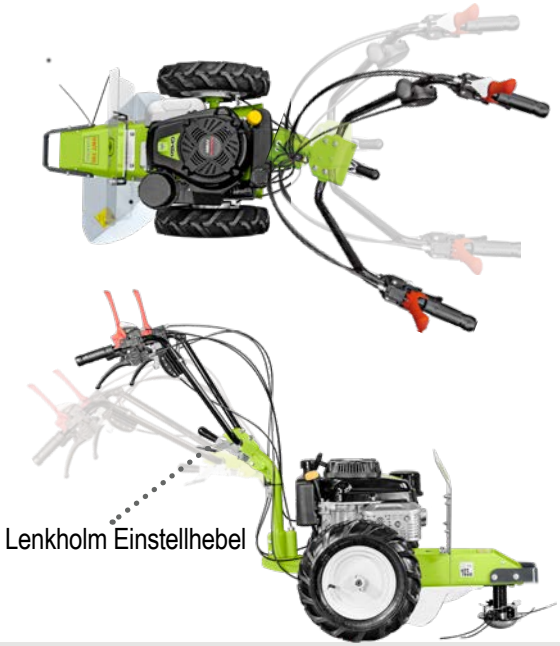

Die Räder mit Agrarbereifung gewährleisten eine optimale Bodenhaftung.

Die Höhe des Lenkolms sowie dessen Neigungswinkel nach rechts und links sind regulierbar und erlauben eine optimale Kontrolle der Maschine und eine komfortable Arbeit.

Der Lenkholm kann zum Transport und zur Lagerung geklappt werden, was die Maschine recht kompakt macht.

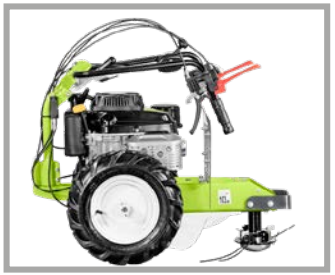

Die optionale Kreissägeblatt erlaubt das Sägen von kleinen Baumstämmen bis ca. 8 cm Durchmesser.

Das optionale Luftfilter Ansaugungs - Kit hält den Luftfilter stets sauber. Auf diese Weise ist die Maschine in Gebieten mit viel Staub einsetzbar.

Das optionale Kit Scheibe mit Schneidmessern ist mit einem Schutz ausgestattet, welches die Pflanzenstämme in einem sicheren Abstand hält und vor Beschädigungen schützt. Die Messer sind aus Kunststoffmaterial.

TECHNISCHE DATEN

HWT 570 Multiforce	HWT 600 WD	HWT 700 Supertrac
MOTOR: HONDA GCV 170 OHC, 166 cc Hubraum, 4.8 PS (3,6 kW), 1-Zylinder 4-Takt Benzinmotor. **ANLASSER:** Reversierstarter. **KRAFTSTOFFTANK:** 0,9 Liter.	**MOTOR:** HONDA GCV 170 OHC, 166 cc Hubraum, 4.8 PS (3,6 kW), 1-Zylinder 4-Takt Benzinmotor. **ANLASSER:** Reversierstarter. **KRAFTSTOFFTANK:** 0,9 Liter.	**MOTOR:** KAWASAKI FJ 180V KAI OHV, 179 cc Hubraum, 4.5 PS (3,4 Kw), 1-Zylinder 4 – Takt Benzinmotor, mit Ölpumpe **ANLASSER:** Reversierstarter. **KRAFTSTOFFTANK:** 1,7 Liter.
VORTRIEB: Schubantrieb **MAX. STEIGUNG:** 25° in alle Neigungswinkel.	**GETRIEBE:** Ein-Gang-Getriebe, mit Zahnrädern im Ölbad. **GESCHWINDIGKEIT:** 2,5 km/h. **MAX. STEIGUNG:** 25° in alle Neigungswinkel.	**GETRIEBE:** Ein-Gang-Getriebe, mit Zahnrädern im Ölbad. **GESCHWINDIGKEIT:** 2,5 km/h. **MAX. STEIGUNG:** 30° in alle Neigungswinkel.
SCHNITTHÖHE: regulierbar auf 1,5 -3 - 5 - 6 cm. **SCHNITTBREITE:** 60 cm. Quadratische Mähfadensektion 3mm aus Nylon.	**SCHNITTHÖHE:** regulierbar auf 1,5 -3 - 5 - 6 cm. **SCHNITTBREITE:** 60 cm. Quadratische Mähfadensektion 3mm aus Nylon.	**SCHNITTHÖHE:** regulierbar auf 1,5 -3 - 5 - 6 cm. **SCHNITTBREITE:** 60 cm. Quadratische Mähfadensektion 3mm aus Nylon.
LENKHOLM: in der Höhe und seitlich regulierbar, klappbar. **NEIGUNGSVORRICHTUNG:** Schnittneigung vom Lenkholm aus steuerbar. **RÄDER:** Durchmesser 16" (41 cm), keine Antriebsräder. **RADACHSE:** schwenkbar	**LENKHOLM:** nicht regulierbar. **RÄDER:** Durchmesser 16" (41 cm), Antriebsräder. **RADACHSE:** nicht schwenkbar.	**LENKHOLM:** in der Höhe und seitlich regulierbar, klappbar. **BREMSEN:** Betriebs – und Parkbremse. **RÄDER:** Ackerbereifung 3.50-8 (38 cm Durchmesser), Antriebsräder. **RADACHSE:** nicht schwenkbar.
SERIENMÄSSIG: Seitlicher Grasschutz aus Stahl, transparentes Schutzschild, Schutz aus flexiblem Gummi, Scheibe gegen Festfressen des Mähguts. **OPTIONAL:** Wildkrautbürste für Pflastersteinflächen und Bordsteinkanten, mit Borsten aus Stahl.	**SERIENMÄSSIG:** seitlicher Grasschutz aus Stahl, transparentes Schutzschild, Schutz aus flexiblem Gummi, Scheibe aus rostfreiem Stahl gegen Festfressen des Mähguts.	**SERIENMÄSSIG:** seitlicher Grasschutz aus Stahl, transparentes Schutzschild, Schutz aus flexiblem Gummi. Scheibe aus rostfreiem Stahl gegen Festfessen des Mähguts, autom. Bremse am Schnittrotor. **OPTIONAL:** Gezackte Stahlräder, Kreissägeblatt, Kit Scheibe mit Schneidmessern, Luftfilter-Ansaugung Kit.
SPURWEITE: 55 cm **GESAMTLÄNGE:** 145 cm **GESAMTBREITE** 61 cm **HÖHE:** 105 cm **GEWICHT:** 48 kg	**SPURWEITE:** 55 cm **GESAMTLÄNGE:** 140 cm **GESAMTBREITE** 60 cm **HÖHE:** 108 cm **GEWICHT:** 47 kg	**SPURWEITE:** 56 cm **GESAMTLÄNGE:** 147 cm **GESAMTBREITE** 60 cm **HÖHE:** 105 cm **GEWICHT:** 62 kg

Über das Produkt hinaus ... machen die Werte den Unterschied!

SAT Servizio Assistenza Tecnica Grillo

Grillo Kundendienstbetreuung

Eine ergiebige und konkrete Betreuung vor und nach dem Kauf mit einem einzigen Ziel: Unserem Kunden schnell und hilfreich zu antworten.

Garantie und Ersatzteil-Service

Qualität der Bestandteile und in den Lösungen.

Ersatzteile, die schnell lieferbar sind. Diese sind auch für Maschinen, die vor über 30 Jahren produziert wurden:
der Wert wird im Laufe der Zeit beibehalten.

Grillo Händlernetz

Die Grillo Händler finden Sie im gesamten Gebiet.
Sie sind in der Lage, Ihre spezifischen Anforderungen zur verstehen, um Sie in der richtigen Wahl zu beraten.
Sie finden dort, Qualität, Zuvorkommenheit und die Möglichkeit, sich die Produkte anzuschauen und zu testen.

Grillo AGRIGARDEN MACHINES

GRILLO SpA
Via Cervese, 1701 - 47521 CESENA (Italy)
Tel. (0039) 0547 633111
e-mail: grillo@grillospa.it

www.grilloagrigarden.com
grillo@grillodeutschland.de

Händler

Aufgrund ständiger Weiterentwicklung behält sich Grillo SpA Änderungen in Form, Technik und Ausstattung der Produktpalette vor. Aus Angaben und Abbildungen des vorliegenden Grillo-Katalogs können daher keine Ansprüche abgeleitet werden.

Cod. DP078D DEU 2026/09