Grillo

AGRIGARDEN MACHINES

Las Motoazadas

de Grillo en Grillo ... de bien en mejor

La amplia gama de motoazadas Grillo permite dar una justa respuesta a todas las exigencias en los trabajos agrícolas, en horticultura y en jardinería.

La primera motoazada Grillo nació en los años Sesenta.
Desde entonces muchos fueron los modelos producidos.
Es el intento continuo de mejorar lo que ha permitido crear motoazadas **eficientes y fiables, seguras y fáciles de utilizar**, capaces de satisfacer a **los usuarios más exigentes.**

La motoazada Grillo está indicada para trabajar **en profundidad**, y en terrenos **muy duros y pedregosos**, también. La primera regla para labrar este tipo de suelo es la de mantener el espolón hacia delante, de modo que el operador, con poco esfuerzo, pueda maniobrar la máquina. Con una primera pasada se rompe la costra superficial y con la segunda se trabaja en profundidad.
Los discos laterales deben ser quitados para facilitar la penetración en el terreno duro.
Los modelos HR7 PRO y 11500 están especialmente indicados para un trabajo ágil y eficaz, incluso en subida.

Los factores que determinan la **profundidad de trabajo** son 2:
la presión ejercida por el operario en el espolón y la regulación de la altura del mismo.
Si el espolón está alto, la máquina tiene el centro de gravedad desplazado hacia adelante por lo que tenderá a avanzar y a no hundirse. Con el espolón bajo, por el contrario, la máquina intentará trabajar “en el sitio”, hundiéndose.

Los discos laterales sirven para mantener en línea recta a la máquina y delimitar con precisión la zona labrada.
En algún tipo de trabajo, sirven para contener la salida lateral de terreno que recubriría las hortalizas y también a proteger las raíces de las plantas.

En presencia de un **terreno muy suave**, los discos laterales garantizan una buena flotabilidad y un avance uniforme de la máquina evitando el hundimiento.
Si el terreno es **muy duro,** es aconsejable trabajar sin discos para permitir a las cuchillas trabajar en profundidad, así como en un terreno húmedo.

Los porta cuchillas de las motoazadas Grillo Princess MP3 PRO, HR7 PRO y 11500 tienen agujeros dobles para poder montar las azadas a 90° o en espiral.
Las cuchillas montadas a 90° están indicadas para terrenos duros, pedregosos o arcillosos, que tienden a pegarse a la fresa. Las cuchillas penetran en el terreno de manera más incisiva y decidida rompiendo así muy fácilmente la costra superficial. **Las cuchillas montadas en espiral** resultan más eficaces en terrenos suaves en cuanto que garantizan una buena flotabilidad y un avance uniforme de la máquina.

Productos y servicios de alta calidad

Todos los productos Grillo son proyectados y fabricados para durar en el tiempo. Todos los componentes, desde los más sencillos hasta los más complejos, son de alta calidad. Chasis, manillares, fresas, transmisiones, engranajes y fundiciones...todo está fabricado por Grillo en Italia utilizando los mejores materiales y las tecnologías más modernas para tener una calidad alta, constante y controlada al 100%. Todas las motoazadas Grillo han sido montadas de forma minuciosa y cautelosa por personal especializado. La inspección final se hace con el motor en marcha para averiguar su funcionalidad! Todos los productos Grillo son distribuidos y mantenidos a través de una red capilar de revendedores técnicos Grillo. Además, los repuestos están disponibles durante muchos años.

GZ 120 - GZ 123 - GZ 220 - GZ 223

¡Las motoazadas GZ 120 - GZ 123 y GZ 220 - GZ 223 son fiables, competitivas y seguras! Labrar los terrenos será fácil y con la garantía de un trabajo bien hecho.
Son motoazadas compactas y bien contrapesadas, ideales para labrar fácilmente incluso donde el espacio es reducido o donde hay rincones.
La fresa de GZ 120 y de GZ 220 mide 57 cm de ancho, la fresa de GZ 123 y de GZ 223 80 cm. Las azadas, en acero templado, pueden ser desmontadas para su eventual sustitución. La fresa queda libre de giro incluso con la máquina detenida: un verdadero confort cuando hay que retroceder con GZ 120 y GZ 123: el movimiento es sencillo y sin esfuerzo. GZ 220 - GZ 223 disponen también de marcha atrás que puede ser activada por medio de una palanca colocada sobre el manillar.

El manillar es regulable en altura y lateralmente, por medio de prácticas palancas, sin necesidad de otras herramientas.

Embrague activo.
En el caso de que el operario abandone accidentalmente el manillar, las azadas se detienen inmediatamente y el motor se queda en marcha. Máxima practicad y seguridad.

GZ 223

La palanca de **la marcha atrás** de GZ 220 y GZ 223 está colocada sobre el manillar.

Los motores desarrollan el par adecuado al fresado ya a 2400 rpm. Esto permite mover la tierra lentamente a 80-90 giros por minuto o rápidamente hasta los 155 giros por minuto. Las GZ 120 y GZ 220 son equipadas con el motor gasolina de 120 cc y 2.7 HP con sistema « Ready Start », para un arranque fácil y rápido. Los modelos GZ 123 y GZ 223 montan un motor de gasolina de 166 cc y 4,8 CV.

La transmisión monomarcha con engranajes en baño de aceite está alojada dentro de un cárter de aluminio: máximo grado de robustez y duración.

El diseño nuevo de los bujes permite la sustitución de los retenes al eje de la azada sin deber desmontar la transmisión.

El robusto **parachoques** delantero además de proteger al motor, puede ser utilizado como asa cuando sea necesario levantar la máquina.

Los sólidos **guardabarros** están hechos de una única pieza.

El asurcador (no incluido de serie) se monta en lugar del espolón: su manejo es agradable y el resultado es siempre satisfactorio.

GZ 223

La rueda delantera es el mejor sistema para transportar la motoazada. Está equipada con un dispositivo de resorte que la bloquea automáticamente en posición de trabajo o de transporte.

La fresa estándar de G Z120 G Z220 se compone de 4 elementos de cuchillas con discos laterales. Mide 57 cm de ancho y, gracias al juego de alargamientos, puede llegar a 80 cm o ser reducida a 35 cm (2 elementos).
La **fresa** estándar de GZ 123 y GZ 223 se suministra de serie con el juego de alargamientos (6 elementos). La profundidad máxima de trabajo es de 28 cm. Las azadas, hechas de acero templado, se fijan por medio de tornillos con tuercas."

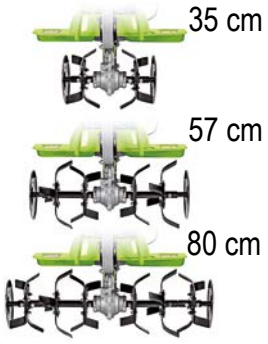

Las motoazadas son compactas, ideales para labrar fácilmente donde el espacio es reducido."

GZ 123

Gracias al manillar plegable sin necesidad de herramientas, a sus dimensiones compactas y a su peso reducido, las motoazadas son fáciles de transportar en coche.

La posición más baja de la regulación del manillar es útil para transportar ágilmente las motoazadas con la ayuda de la rueda de traslado delantera de serie.

PRINCESS M1-MR-MP3

"La satisfacción de trabajar con una motoazada que no tiene miedo a las comparaciones..."

Las motoazadas Princess M1, Princess MR y Princess MP3 son fiables, seguras y bien contrapesadas.
Los 3 modelos con transmisión cinta-cadena difieren en el número de marchas: el modelo M1 es monomarcha, el modelo MR tiene una marcha adelante y la marcha atrás, la motoazada MP3 tiene 2 marchas adelante y la marcha atrás.
La fresa mide 83 cm de ancho y está compuesta por 6 estrellas de cuchillas y los discos laterales. Una o más estrellas de cuchillas pueden ser rápidamente desmontadas para obtener anchuras de trabajo inferiores. También las cuchillas de acero templado pueden ser desmontadas.

El manillar es ajustable en altura y lateralmente por medio de prácticas palancas sin necesidad de otras herramientas. Gracias a esta característica, es posible evitar ramas u obstáculos, sin pararse.

El modelo Grillo **Princess MP3** puede arar montando el **Kit arado**, compuesto por arado, ruedas y contrapesos.

La rueda delantera es el mejor sistema para transportar la motoazada. Está equipada con un dispositivo de resorte que la bloquea automáticamente en posición de trabajo o de transporte.

Embrague activo.
En el caso de que el operario abandone accidentalmente el manillar, las cuchillas se detienen inmediatamente y el motor se queda en marcha. Máxima practicad y seguridad.

Los **motores gasolina** disponibles son con filtro en baño de aceite.

La fresa estándar mide 83 cm de ancho y permite una profundidad de trabajo de hasta los 32 cm.
Está compuesta por 6 estrellas de cuchillas con discos laterales y está firmemente asegurada al eje por medio de tornillos con tuercas M10.
Las cuchillas están hechas de acero templado.

Los modelos M1-MR-MP3 Princess están equipados de serie con **2 espolones.**

Para terrenos suaves y arenosos. Para terrenos duros.

El espolón, ajustable en altura, puede ser fijo o flotante y mantiene contrapesada la máquina con todo tipo de terreno. Además, en posición flotante, funciona como timón para trabajar alrededor de las plantas.

El asurcador se monta en lugar del espolón y permite crear surcos perfectos.

El **cárter de la transmisión** es atornillado para eventuales intervenciones de mantenimiento.

Princess MR tiene una marcha adelante y una marcha atrás. Para accionar la marcha atrás sólo hay que presionar la palanca colocada a mano izquierda sobre el manillar.

Princess MP3 tiene 2 marchas adelante y una marcha atrás. La caja de cambios es mecánica con engranajes en baño de aceite y la palanca de las velocidades está al alcance de la mano.

Todos los modelos de la serie Princess están equipados con manillar reversible.
Las dimensiones compactas de estas motoazadas permiten **transportarlas muy fácilmente.**

"...robusta, eficaz y maniobrable.
Hecha para durar."

PRINCESS MP3 PRO

La motoazada Grillo Princess MP3 PRO aúna las ventajas y la simplicidad de las máquinas con transmisión de cinta-cadena con la eficacia y la robustez de la fresa con eje hexagonal como en los modelos más profesionales.
La caja de cambios, mecánica con engranajes en baño de aceite, tiene 2 marchas adelante y una marcha atrás.
La fresa mide 97 cm de ancho, está compuesta por 6 estrellas de cuchillas con discos laterales. El eje de las cuchillas es hexagonal con diámetro de 27 mm.
El diámetro de rotación de las cuchillas es 32 cm. Las cuchillas, de acero templado, pueden ser desmontadas.

El modelo Princess MP3 PRO cuenta con **2 marchas adelante y una marcha atrás.**
La caja de cambios es mecánica con engranajes en baño de aceite y la palanca de las velocidades está al alcance de la mano. La primera marcha es útil para romper la dura costra superficial y la segunda para desmenuzar finamente el terreno.

Comando activo.
En el caso de que el operario abandone accidentalmente el manillar, las azadas se detienen inmediatamente y el motor se queda en marcha. Máxima practicad y seguridad.

La MP3 PRO monta **motores** a gasolina con filtro en baño de aceite.

El manillar es ajustable en altura y lateralmente por medio de prácticas palancas sin necesidad de otras herramientas. Gracias a esta característica, es posible evitar ramas u obstáculos, sin pararse.

La rueda delantera es el mejor sistema para transportar la motoazada. Cuenta con un sistema de resorte que la bloquea automáticamente en posición de trabajo o de transporte.

La fresa estándar mide 97 cm de ancho y permite una profundidad de arado hasta los 32 cm. Está compuesta por 6 estrellas de cuchillas con discos laterales. Las cuchillas de acero templado están aseguradas por medio de tornillos con tuercas. El eje de las cuchillas es **hexagonal** de 27 mm.

El espolón ajustable en altura en 8 posiciones, es flotante.
El asurcador regulable se monta en lugar del espolón y permite crear surcos perfectos para la siembra o el riego.

Las motoazadas Grillo son prácticas y **fáciles de transportar** gracias a la rueda delantera de serie.

Para una **terminación perfecta** y para no pisar el terreno recién labrado, todas las motoazadas Grillo permiten inclinar el manillar lateralmente.

El asurcador permite crear **surcos** regulares, perfectamente rectilíneos y regulables en anchura y profundidad.

HR7 PRO

“Necesito una máquina indestructible, confortable y eficaz en el trabajo”.

Las motoazadas HR7 PRO son muy robustas, fiables y bien contrapesadas.
Disponen de una transmisión mecánica en baño de aceite y de una fresa con diámetro de 32 cm.
Tienen 2 marchas adelante y una marcha atrás. Las máquinas disponen de dos tomas de fuerza, una para bombas de pulverización y otra sincronizada con la caja de cambios. La fresa, con 6 estrellas de cuchillas, mide 99 cm de ancho.
Desmontando estrellas de cuchillas o montando los juegos de alargamiento es posible obtener diferentes anchuras de trabajo.

El manillar es ajustable en altura y lateralmente por medio de prácticas palancas. Gracias a esta característica, es posible evitar ramas u obstáculos, sin pararse.

Embrague con comando activo.
En el caso de que el operario abandone accidentalmente el manillar, las azadas se detienen inmediatamente y el motor se queda en marcha. Máxima practicad y seguridad.

HR7 PRO es una serie de motoazadas disponibles con **motores de gasolina** de 6 CV (HR75 PRO) y 9,3 CV (HR76 PRO) y con **motores diésel** de 5,3 CV (HR77 PRO) con arranque manual y (HR78 PRO) con arranque eléctrico. Todos los motores están protegidos por parachoques de serie.

Arranque eléctrico.

Dos son las **tomas de fuerza**: una superior directa al régimen del motor en sentido antihorario, con eje estriado 11 UNI 221; una inferior mandada por el cambio en sentido horario, con eje estriado 13 UNI 221.

El espolón ajustable en altura en 8 posiciones, es flotante.

El asurcador regulable se monta en lugar del espolón y permite crear surcos de diferentes anchuras.

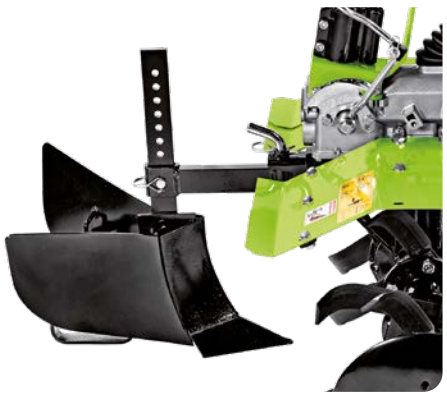

HR78 PRO
HR77 PRO con arranque de tiro con autoenvolvente

Es posible con el juego de alargamientos **tener anchos de trabajo de 72 cm o 125 cm.**

HR75 PRO

HR76 PRO

Si el terreno es **muy duro** es aconsejable trabajar sin discos laterales y con el espolón al revés. Un buen radio de giro gracias al manillar inclinado HR7 PRO y 11500).

El asurcador regulable se monta rápidamente y permite crear surcos de diferentes anchuras según las exigencias.
Puede ser aplicado en los modelos HR7 PRO y 11500.

Las ruedas de traslado son un accesorio opcional. Cómodas para desplazamientos largos, se ensamblan rápidamente y el avance viene dado por el movimiento de la fresa. (Princess, en la HR7 PRO y 11500)

11500

“Esto es mi trabajo y necesito el máximo de las prestaciones para obtener los mejores resultados en cada situación”

El modelo Grillo 11500 representa el máximo en términos de robustez y fiabilidad en el tiempo.
La caja de cambios con 3 marchas adelante y una marcha atrás, los poderosos motores diésel y gasolina hasta 9.3 HP y la fresa con diámetro de 34 cm y ancho hasta los 125 cm hacen de la Grillo 11500 una motoazada perfecta para un intenso uso profesional.
La máquina dispone de dos tomas de fuerza, una para bombas de irrigación y la otra sincronizada con la caja de cambios.

Embrague con comando activo.
En el caso de que el operario abandone accidentalmente el manillar, las azadas se detienen inmediatamente y el motor se queda en marcha. Máxima practicidad y seguridad.

Manillar montado con silentblock para una conducción confortable.

El manillar es ajustable en altura y lateralmente por medio de prácticas palancas sin necesidad de otras herramientas.
Gracias a esta característica, es posible evitar ramas u obstáculos, sin pararse.

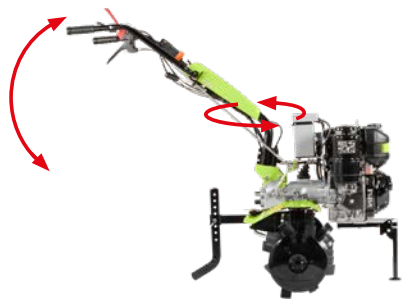

Dos son las **tomas de fuerza**: una superior directa al régimen del motor en sentido antihorario, con eje estriado 11 UNI 221; una inferior mandada por el cambio en sentido horario, con eje estriado 13 UNI 221.

Están disponibles **motores** diésel de 349 cc y 7.5 HP, con descompresor para un arranque fácil en versión con arranque eléctrico o por autoenvolvente.
Motores gasolina de 270 cc hasta 302 cc (8.4 - 9.3 HP).
Ambos motores disponen de parachoques de serie.

La transmisión con engranajes en baño de aceite tiene tres marchas adelante y una marcha atrás.
El cárter de la fresa es de fundición: máxima robustez.

El espolón ajustable en altura en 8 posiciones, es flotante.

El asurcador regulable se monta en lugar del espolón y permite crear surcos regulables en anchura y profundidad.

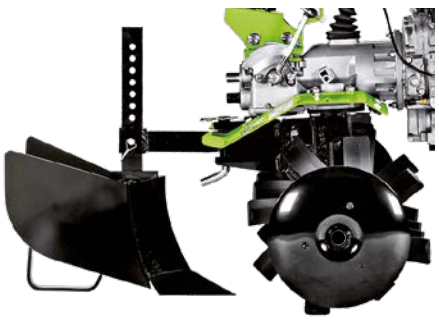

La fresa estándar mide 99 cm.
El eje de las cuchillas es **hexagonal** y las cuchillas mas grandes de acero templado están aseguradas por medio de tornillos con tuercas.

Todas las 11500 disponen de serie del **pie de soporte frontal,** con dispositivo de bloqueo de resorte.

Motores de gasolina de la serie 11500 con arranque manual de 196 cc /5,5 CV y 270 cc /8,4 CV.

Rueda de traslado delantera elevable opcional para todos modelos 11500. Está equipada con un dispositivo de resorte que permite bloquearla en las posiciones de trabajo o de traslado.

Arado / arado reversible 180° y ruedas pueden ser aplicados a los modelos 3500 y 11500.

DATOS TÉCNICOS

		MOTOR	POTENCIA CILINDRADA N° CILINDROS	CARBURANTE Capacidad depósito	ARRANQUE	MARCHAS FRESA RPM	DIAMETRO cuchillas	ANCHURA FRESA con discos	ANCHURA FRESA sin discos	PESO
	GZ 120	RVM 120 RATO	HP 2.7 - kW 2 120/1	0,8 L		**1** 155 rpm	28 cm	57 cm 35 cm con kit ajuste fresa	52 cm 30 cm con kit ajuste fresa	35 kg
	GZ 123	GCV 170 HONDA	HP 4.8 - kW 3.6 166/1	0,9 L		**1** 155 rpm	28 cm	35-57-80 cm	30-52-75 cm	39 kg
	GZ 220	RVM 120 RATO	HP 2.7 - kW 2 120/1	0,8 L		**1** 155 rpm **R** 2,1 km/h	28 cm	57 cm 35 cm con kit ajuste fresa	52 cm 30 cm con kit ajuste fresa	41 kg
	GZ 223	GCV 170 HONDA	HP 4.8 - kW 3.6 166/1	0,9 L		**1** 155 rpm **R** 2,1 km/h	28 cm	35-57-80 cm	30-52-75 cm	45 kg
	Princess M1	G 200 FA LONCIN	HP 5.5 - kW 4.1 196/1	3,0 L		**1** 132 rpm	32 cm	59 - 83 cm	30 - 52 - 77 cm	62 kg
	Princess MR	G 200 FA LONCIN	HP 5.5 - kW 4.1 196/1	3,0 L		**1** 132 rpm **R** 2,3 km/h	32 cm	59 - 83 cm	30 - 52 - 77 cm	64 kg
		GX 200 HONDA	HP 5.5 - kW 4.1 196/1	3,1 L						62 kg
	Princess MP3	G 200 FA LONCIN	HP 5.5 - kW 4.1 196/1	3,0 L		**1** 36 rpm **2** 160 rpm **R** 2,3 km/h	32 cm	59 - 83 cm	30 - 52 - 77 cm	65 kg
	Princess MP3 PRO	G 200 FA LONCIN	HP 5.5 - kW 4.1 196/1	3,0 L		**1** 36 rpm **2** 160 rpm **R** 2,3 km/h	32 cm	97 cm	56 - 82 cm	68 kg
		GX 200 HONDA	HP 5.5 - kW 4.1 196/1	3,1 L						66 kg
	HR75 PRO	G 210 FA LONCIN	HP 6 - kW 4.4 212/1	3,6 L		**1** 53 rpm **2** 123 rpm **3** 162 rpm **R** 3 km/h	32 cm	72 - 99 cm 125 cm con juego alargamientos	58 - 85 cm 111 cm con juego alargamientos	83 kg
	HR76 PRO	G 300 FA LONCIN	HP 9.3 - kW 6.8 302/1	6,1 L						95 kg
	HR77 PRO	SH178 FA NORWIK	HP 5.3 - kW 4 306/1	3,5 L DIESEL						97 kg
	HR78 PRO	SH178 FA NORWIK	HP 5.3 - kW 4 306/1	3,5 L DIESEL						105 kg
	11500	GX 200 HONDA	HP 5.5 - kW 4.1 196/1	3,1 L		**1** 53 rpm **2** 123 rpm **3** 162 rpm **R** 3 km/h	34 cm	72 - 99 cm 125 cm con juego alargamientos	59 - 86 cm 112 cm con juego alargamientos	82 kg
		GX 270 HONDA	HP 8.4 - kW 6.3 270/1	5,3 L						90 kg
		GX 270 HONDA	HP 8.4 - kW 6.3 270/1	5,3 L						98 kg
		KD15 350 KOHLER	HP 7.5 - kW 5.5 349/1	4,3 L DIESEL						121 kg

Las motoazadas Grillo utilizan exclusivamente motores con las mejores características para un uso agrícola como por ejemplo el óptimo par ya con rpm bajo. Son motores de última generación, robustos, silenciosos y fiables en el tiempo. Además del arranque fácil, se caracterizan por los consumos y las emisiones reducidos. Para trabajos en zonas muy polvorientas, los motores GX 200, GX 270, G 200 FA, G 210 FA, SH178 FA NORWIK y KD15 350 disponen de filtro en baño de aceite.

Servicio Asistencia Técnica Grillo
Una asistencia pre y post-venta eficaz y concreta con un único objetivo: dar siempre respuestas rápidas y eficaces a nuestros Clientes.

Garantia y Servicio Recambios

Calidad de los componentes y de las soluciones.
Disponibilidad de recambios en poco tiempo, también para modelos con 30 años de vida: garantía de valor en el tiempo.

REVENDEDORES GRILLO

Los Puntos de Venta Especializados Grillo se presentan en todo el territorio, están capacitados para comprender vuestras exigencias específicas y orientaros hacia la elección adecuada.
Comparta calidad, cortesía y la posibilidad de ver y probar todos los productos Grillo.

GRILLO SpA
Via Cervese, 1701 - 47521 CESENA (Italy)
Tel. (0039) 0547 633111

www.grilloagrigarden.com
e-mail: grillo@grillospa.it

Revendedor

En vista de un desarrollo constante de sus productos, Grillo SpA se reserva el derecho de cambiar las especificaciones técnicas y las ilustraciones mostradas en este documento en cualquier momento y sin previo aviso. Las fotos y características no son contractuales.

Cod. DP069E ESP 2026 / 09