TRIMMER HWT

Grillo
AGRIGARDEN MACHINES

Desbrozadoras de hilo con ruedas altas.

GRILLO proyecta y realiza máquinas pensando en el hombre para convertir su trabajo en un placer.

Grillo proyecta y realiza máquinas de calidad para mejorar y hacer más sencillo y confortable el trabajo del hombre. La empresa invierte continuamente en innovación. El perfeccionamiento continuo se traduce en calidad y fiabilidad.
Un óptimo servicio de asistencia y recambios, permite a nuestros productos de mantener el valor en el tiempo.

Productos especiales para el desbroce. Desbrozadoras de hilo profesionales con ruedas altas, de empuje o con tracción.

Estos productos satisfacen las necesidades del cliente particular y de los profesionales que se ocupan del mantenimiento de áreas verdes en general: jardines con árboles y obstáculos, parques rústicos, bordes de carreteras, terminaciones de parterres y más!
La fabricación de estas desbrozadoras es realizada completamente en nuestras fábricas Grillo en Italia, utilizando los mejores materiales y tecnologías más modernas para garantizar la máxima calidad duradera en el tiempo.

¡Un Trimmer para cada necesidad!

HWT 570 Multiforce

HWT 600 WD

HWT 700 Supertrac

HWT 570

Desbrozadora de hilo con chasis oscilante y doble toma de fuerza para el cambio del accesorio.

Multiforce

Desbrozadora de hilo… y mucho más.

El **HWT 570 Multiforce** es una desbrozadora de hilo, maniobrable y fácil de usar, adecuada para el acabado donde los cortacéspedes normales no llegan. Puede realizar la función de cortacésped para parcelas pequeñas y en superficies planas. El HWT570 dispone de motor 4 tiempos, gasolina 166 cc (4.8 HP). La correa de transmisión entre el motor y el rotor de corte es de alta resistencia, para una larga duración. La desbrozadora es suministrada de serie con una protección lateral en acero la cual evita que se arrojen residuos del corte a las carreteras o a las vías de acceso. De serie también una protección transparente en plexiglás posicionada delante el motor y una de goma flexible entre las ruedas para la protección del operador. La ruedas grandes (no motrices) permiten trabajar con agilidad cerca de los obstáculos.

Invirtiendo la posición del disco porta-hilo se obtienen las alturas de corte más bajas.

En algunos casos, como los bordes o el acabado cerca de muros, puede ser útil un corte a ras de suelo. Para ello, la desbrozadora está equipada con el dispositivo TILT: accionando la palanca izquierda del manillar, puede liberar el chasis de la posición central e inclinarlo hacia la derecha o hacia la izquierda, acompañando la inclinación con el manillar. En esta modalidad es posible efectuar un corte inclinado. Para este tipo de corte, es aconsejable montar los hilos en la posición más baja permitida, con la placa porta-cables boca abajo.

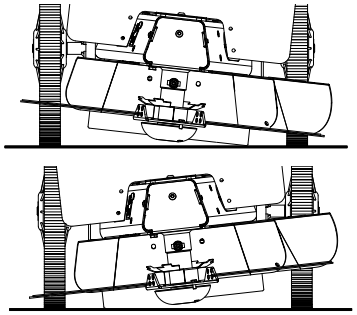

Cepillo deshyerbador en acero. Accesorio opcional.

La barredora con cepillos de acero, diámetro 35 cm se monta en la toma de fuerza superior. Es el equipo ideal para despejar calzadas y plazoletas de hormigón, eliminando las malas hierbas, el musgo y la suciedad en general.

HWT 600 WD

Desbrozadora con tracción...

La fácil maniobrabilidad junto con la tracción permite trabajar con el máximo confort y precisión en áreas con pendientes.

HWT 600 WD es una desbrozadora con ruedas altas y tracción, adecuada para segar en zonas rústicas y en jardines. El fácil manejo y la tracción de esta máquina le permiten trabajar con comodidad y precisión incluso en situaciones con pendientes. La máquina es adecuada para limpiar caminos rurales y fincas pero también para limpiar rotondas y bordes de carreteras obteniendo terminaciones perfectas.
Puede realizar la función de cortacésped para parcelas pequeñas y en superficies planas, el resultado es óptimo.

HWT 600 WD

... para trabajar con la máxima comodidad y precisión.

HWT 600 WD lleva un motor a gasolina de 4 tiempos, 166 cc (4.8 HP), la transmisión es con engranajes en baño de aceite y la correa de transmisión entre el motor y el rotor de corte es de alta resistencia para garantizar mayor duración.
Esta desbrozadora está dotada de tracción, permitiéndole trabajar cómodamente en terrenos irregulares y pendientes.
La velocidad de avance es de 2.5 km/h.

El manillar es muy cómodo, lleva una palanca delantera para accionar el corte y una palanca trasera para accionar la tracción.

Las ruedas de grandes dimensiones con tacos de goma mejoran el agarre al terreno.
La altura de corte es regulable en 4 posiciones: 2 rápidas y 2 invirtiendo la posición del cabezal porta-hilo.
La máquina se suministra de serie con una protección anti hierba en acero, una protección en plexiglás transparente posicionada delante del motor y una de goma flexible colocada entre las ruedas para la protección del operador.

Un disco en acero inoxidable posicionado en el rotor de corte, impide el enrollamiento de la hierba en el mismo.

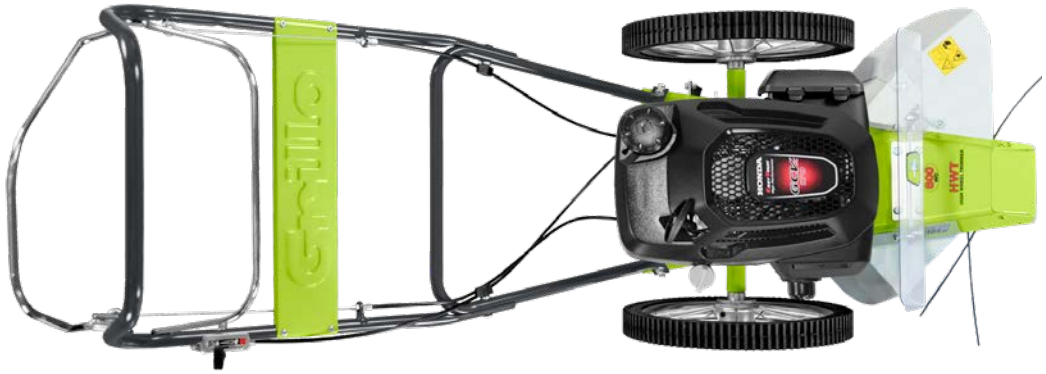

HWT 700 Supertrac

Robustez y alta adherencia al suelo.

Es la desbrozadora de hilo más robusta de nuestra gama. Adapta para segar en terrenos rústicos, con hierbas altas y fuertes pendientes.

HWT 700 Supertrac es el modelo más performante de la gama Trimmer, dotada de serie con ruedas tractor que garantizan la máxima adherencia al terreno, con la posibilidad de montar a su vez discos dentados anti-deriva. Esto la rinde la máquina ideal para trabajar en fuertes pendientes, en zonas rústicas y con hierbas altas. También es muy útil para la limpieza de zonas boscosas, caminos rurales y fincas, pero también para limpiar rotondas y bordes de carreteras obteniendo terminaciones perfectas.

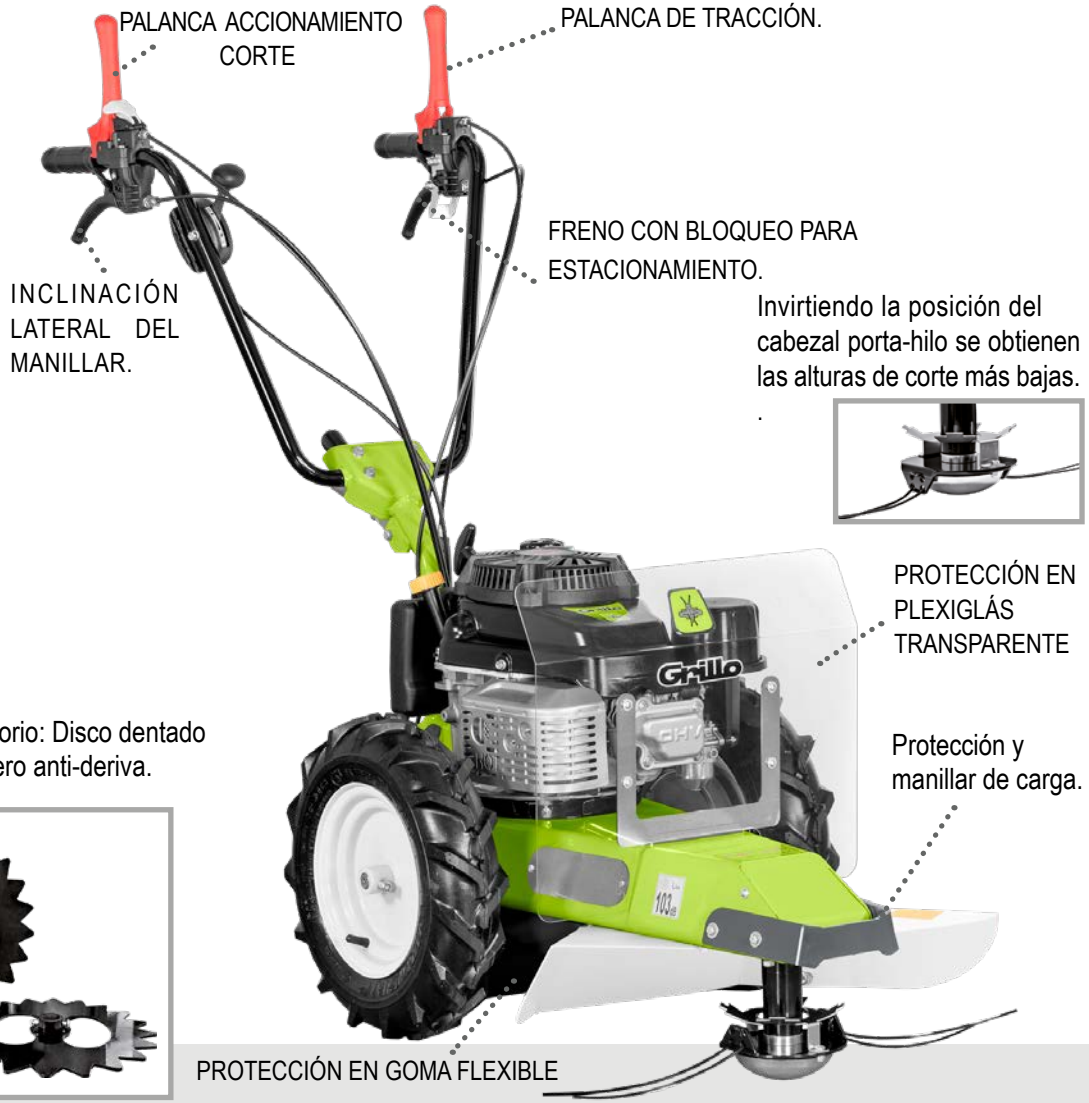

Accesorio: Disco dentado de acero anti-deriva.

Los discos de acero dentados anti-deriva se montan junto con las ruedas tractor y garantizan una mayor adherencia sobre el terreno. El montaje de los mismos es fácil y rápido y puede ser realizado en el lugar de trabajo.

HWT 700 Supertrac

HWT 700 Supertrac monta un motor mono-cilíndrico, OHV 179 cc (4.5 HP).
El mismo está dotado de bomba de aceite, permitiendo a la máquina trabajar en pendientes de hasta 30° gracias a la lubricación forzada.
El filtro del aire es a doble elemento con rejilla de protección para mantener limpio el motor, para un uso intensivo y profesional.
La transmisión es con engranajes en baño de aceite y la correa de transmisión entre el motor y el rotor de corte es de alta resistencia para garantizar mayor duración.
La velocidad de avance es de 2.5 km/h.
Los frenos a disco en ambas ruedas garantizan máxima seguridad en terrenos pendientes, con la posibilidad de dejar la máquina frenada en posición de estacionamiento.
El cabezal de corte frena automáticamente cuando el operador deja la palanca de accionamiento PTO.

La máquina es suministrada de serie con una protección anti hierba en acero, una protección en plexiglás transparente posicionada delante del motor y una de goma flexible colocada entre las ruedas para la protección del operador. Un disco en acero inoxidable posicionado en el rotor de corte impide el enrollamiento de la hierba en el mismo.

Las ruedas tractor garantizan una elevada adherencia al terreno.
El manillar regulable en altura y lateralmente permite un gran confort de manejo y control total de la máquina.

Palanca regulación de la altura del manillar.

El manillar en posición de transporte hace la máquina muy compacta.

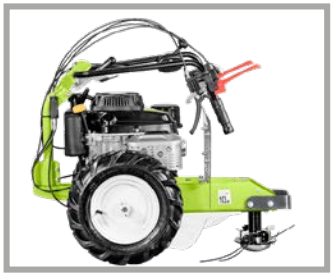

El accesorio opcional, disco para siega, permite de segar pequeños árboles de hasta 8 cm de diámetro.

El kit filtro de aire versión Snorkel permite trabajar en entornos muy polvorientos también, porque mantiene el filtro de aire siempre bien limpio.

El juego disco de corte con cuchillas solo para césped está dotado de una protección para mantener el disco a distancia de los tallos de las plantas y para no dañarlos. Las cuchillas son de plástico.

Fichas técnicas.

HWT 570 Multiforce	HWT 600 WD	HWT 700 Supertrac
MOTOR: HONDA GCV 170 OHC, 166 cc, 4.8 HP (3,6 kW) mono cilíndrico 4 tiempos a gasolina. **ARRANQUE:** de tiro, con autoenvolvente. **CAPACIDAD DEPÓSITO CARBURANTE:** 0,9 litros.	**MOTOR:** HONDA GCV 170 OHC, 166 cc, 4.8 HP (3,6 kW) mono cilíndrico 4 tiempos a gasolina. **ARRANQUE:** de tiro, con autoenvolvente. **CAPACIDAD DEPÓSITO CARBURANTE:** 0,9 litros.	**MOTOR:** KAWASAKI FJ 180V KAI OHV 179 cc, 4.5 HP (3,4 kW) mono cilíndrico 4 tiempos a gasolina, con bomba de aceite. **ARRANQUE:** de tiro, con autoenvolvente. **CAPACIDAD DEPÓSITO CARBURANTE:** 1,7 litros.
AVANCE: a empuje **PENDIENTE MÁX.:** 25° en todas las inclinaciones	**TRANSMISIÓN:** mecánica en baño de aceite, 1 velocidad. **VELOCIDAD:** 2.5 km/h. **PENDIENTE:** máximo 25° en todas las inclinaciones.	**TRANSMISIÓN:** mecánica en baño de aceite, 1 velocidad. **VELOCIDAD:** 2.5 km/h. **PENDIENTE:** máximo 30° en todas las inclinaciones.
ALTURA DE CORTE: regulable de 1.5 -3 - 5 - 6 cm. **ANCHO DE CORTE:** 60 cm HILO DE CORTE: sección cuadrada 3 mm nylon	**ALTURA DE CORTE:** regulable de 1.5 -3 - 5 - 6 cm. **ANCHO DE CORTE:** 60 cm. HILO DE CORTE: sección cuadrada 3 mm nylon	**ALTURA DE CORTE:** regulable de 1.5 -3 - 5 - 6 cm. **ANCHO DE CORTE:** 60 cm. HILO DE CORTE: sección cuadrada 3 mm nylon
MANILLAR: regulable en altura y lateralmente, abatible. **DISPOSITIVO TILT:** inclinación del corte desde el manillar. **RUEDAS:** diámetro 16" (41 cm), sin tracción. **EJE RUEDAS:** basculante.	**MANILLAR:** fijo. **RUEDAS:** diámetro 16" (41 cm), con tracción. **EJE RUEDAS:** fijo.	**MANUBRIO:** regulable y plegable. **FRENO:** de servicio y de estacionamiento. **RUEDAS:** Tractor 3.50-8 (diámetro 38 cm), con tracción. **EJE RUEDAS:** fijo.
DE SERIE: protección transparente motor, protección en goma flexible entre las ruedas, protección lateral en acero **ACCESORIOS:** Cepillo desyerbador para suelos de hormigón impreso y bordes de carreteras, con cepillos de acero.	**DE SERIE:** protección lateral anti-hierba en acero, en plexiglás y en goma, disco anti enrollamiento hierba.	**DE SERIE:** protección lateral anti-hierba en acero, en plexiglás y en goma, disco anti enrollamiento hierba, freno sobre cabezal de siega. **ACCESORIOS:** discos dentados anti deriva, disco siega, juego disco de corte con cuchillas sólo para césped, filtro de aire versión Snorkel.
PASO: 55 cm **LONGITUD total:** 145 cm **ANCHO total:** 61 cm **ALTURA:** 105 cm **PESO:** 48 kg	**PASO:** 55 cm **LONGITUD total:** 140 cm **ANCHO total:** 60 cm **ALTURA:** 108 cm **PESO:** 47 kg	**PASO:** 56 cm **LONGITUD total:** 147 cm **ANCHO total:** 60 cm **ALTURA:** 105 cm **PESO:** 62 kg

¡Además del producto, nuestros valores hacen la diferencia!

Servicio de Asistencia Técnica Grillo

Una asistencia pre y post-venta eficaz y concreta con un único objetivo: proporcionar siempre respuestas rápidas y eficaces a nuestros Clientes.

Calidad de los componentes y de las soluciones

Garantía y Servicio Recambios

Disponibilidad de recambios en poco tiempo, incluso para modelos con 30 años de antigüedad: garantía de valor en el tiempo.

Los Puntos de Venta Especializados Grillo

Se presentan en todo el territorio, están capacitados para comprender vuestras exigencias específicas y orientaros hacia la elección adecuada. Compruebe la calidad, cortesía y posibilidad de ver y probar todos los productos Grillo.

GRILLO SpA
Via Cervese, 1701 - 47521 CESENA (Italy)
Tel. (0039) 0547 633111

www.grilloagrigarden.com
e-mail: grillo@grillospa.it

Revendedor

En vista de un desarrollo constante de sus productos, Grillo SpA se reserva el derecho de cambiar las especificaciones técnicas y las ilustraciones mostradas en este documento en cualquier momento y sin previo aviso. Las fotos y características no son contractuales.

Cod. DP078E SPA 2026/09