Grillo

AGRIGARDEN MACHINES





Les Motobineuses









de Grillo à Grillo…l'évolution continue!

L’ ample gamme des Motobineuses Grillo est la meilleure réponse à tous les besoins dans les travaux agricoles, dans l’horticulture ainsi que dans le jardinage.

La première motobineuse Grillo naît dans les années ’60: c’est le début d’une offre qui s’est complétée au cours des années selon les exigences des différents marchés. **Recherche et développement continu** des solutions innovantes ont permis aux motobineuses Grillo d’être de plus en plus **performantes et fiables, sûres et simples à utiliser**, capables de satisfaire tous les souhaites des **utilisateurs aussi les plus exigeants.**





La motobineuse Grillo est conseillée pour travailler en **profondeur** même sur les terrains **très durs et caillouteux.** La première règle pour bien travailler ce type de terrain est de tourner vers l’avant la béquille afin que l’utilisateur puisse manœuvrer la machine sans trop d’effort. Le premier passage sert, dans ces conditions, pour briser la croûte superficielle tandis que le deuxième, plus en profondeur, pour une préparation optimal du terrain. Les disques latéraux de la fraise doivent être démontés pour un travail encore plus profond en cas des terrains durs. Les modèles HR7 PRO et 11500 sont particulièrement adaptés pour un travail facile et efficace, même en montée.

Les facteurs qui règlent la **profondeur du travail** sont deux: la pression que l’opérateur exerce sur le guidon et la hauteur de la béquille. Si elle est trop haute, la machine a un centre de gravité vers l’avant et aura tendance à avancer au lieu que bêcher tandis que en position « en bas » la bineuse effectuera parfaitement son travail en profondeur.





Les disques latéraux maintiennent la machine en ligne pour un travail de précision et évitent d’endommager les cultures adjacentes ainsi que leur racines.

En cas des **sols moelleux** les disques latéraux offrent un optimal équilibre et un avancement uniforme de la machine en évitant son affranchissement. Si le **terrain est dur**, nous conseillons un travail sans disques afin de permettre aux couteaux de bien rentrer en profondeur: la même chose en cas de sol humide.

Les supports-couteaux des motobineuses Grillo Princess MP3 PRO, HR7 PRO, 11500 ont, de série, un double trou pour permettre le montage des couteaux soit à 90° soit en position « à spirale ». La première condition est conseillée pour les terrains durs, caillouteux, argileux ou humide qui peuvent aisément colmater la fraise: en effet le choc du coteau contre le sol est beaucoup plus fort et net ce qui fait briser la croûte superficielle. Dans la deuxième situation les couteaux sont plus efficaces sur des terrains moelleux car ils permettent une meilleure flottabilité de la machine et, donc, un avancement plus uniforme.

Des produits et des services de haute qualité

Toutes les machines Grillo ont été conçues et construites pour durer à vie! Chaque composant, du petit jusqu’au plus important, est de haute qualité. Châssis, guidons, fraises, boîtes, engrainages, pignons, arbres, etc., tout est conçu et construit directement chez Grillo en Italie en utilisant les meilleures matériaux ainsi que les plus modernes technologies afin d’avoir une haute et constante qualité. Les motobineuses Grillo sont montées et contrôlées scrupuleusement par des mécaniciens spécialisés selon un procès de production qui prévoit aussi le test final avec le moteur en route.
Les machines Grillo peuvent compter sur un réseau de vente et de S.A.V. très spécialisé et les pièces détachées sont disponibles même après des dizaines d’années.

GZ 120-GZ 123-GZ 220-GZ 223

Biner le terrain, même le plus dur, c'est très facile grâce aux modèles GZ 120-GZ 123 et GZ 220-GZ 223 : des motobineuses compactes et très bien équilibrées, idéales pour le travail de préparation et/ou entretien du jardin même dans les espaces les plus étroits ou plein d'obstacles.
La fraise de la GZ 120 et GZ 220 est large 57 cm tandis que celle de la GZ 123-GZ 223 est 80 cm. Les couteaux en acier trempé sont démontables en cas d'usure.
Pour rendre GZ 120 et GZ 123 encore plus facile à utiliser, lorsqu'on arrête la fraise, elle reste quand-même libre de tourner à l'inverse: ce système innovant permet de manœuvrer la machine sans trop d'efforts. GZ 220 et GZ 223 sont équipées de marche arrière qui est activée à l'aide d'un levier au guidon.

Le guidon est réglable en hauteur et en déport grâce à des leviers confort sans devoir rien démonter et surtout sans outils.



Les moteurs offrent un couple idéale pour biner déjà à 2400 tr/min et permettent une rotation de la fraise de 80-90 jusqu'à 155 tr/min. GZ 120-GZ 220 disposent d'un moteur à essence, 120 cc 2.7 HP avec système de démarrage facilité « Ready Start*».
GZ 123-GZ 223 est équipée d'un moteur à essence de 166 cc 4.8 HP.
* « Prêt à partir »

Un **robuste pare-chocs** protège le moteur et sert aussi comme poignée en cas de soulèvement de la motobineuse.

Les **garde-boues** en acier sont très solides car composés par une seule tôle emboutie.

La **roue antérieure** c'est la meilleure solution pour le déplacement. Elle est dotée d'un système à ressort très pratique pour la position travail et la position transport.

Embrayage actif.
Lorsque l'on relâche le mancheron la fraise s'arrête automatiquement mais pas le moteur: une facilité d'emploi et une sécurité incomparable.



GZ 223



Le levier de la **marche arrière** de GZ 220 et GZ 223 est placé au guidon.

La transmission à 1 vitesse AV est entraînée par engrainages en bain d'huile et protégée à l'intérieur par carter en aluminium. Robustesse et longévité extraordinaire.

La nouvelle conception des moyeux permet le changement des joint spy de l'axe sans démonter la transmission.

Le butteur peut être monté à la place de la béquille: polyvalence et efficacité dans une seule machine !



La fraise standard de GZ 120 et GZ 220 est large 57 cm et est composée par 4 couronnes de couteaux avec disques protège-plantes. Grâce aux éléments supplémentaires on peut réduire jusqu'à 35 cm (2 couronnes). **La fraise** standard de GZ 123 et GZ 223 est livrée de série avec les éléments supplémentaires (6 couronnes).
La profondeur maxi de bêchage est de 28 cm.
Les couteaux en acier trempé sont fixés par des boulons.

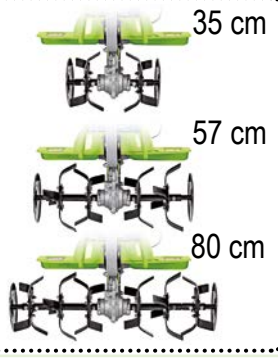

Les motobineuses GZ sont **compactes,** idéales pour biner aisément dans les endroits étroits.



Avec un guidon repliable sans outils, les motobineuses GZ peuvent rentrer même dans le coffre d'une voiture grâce à leur **dimensions et à leur poids très réduits.**



La position plus basse du guidon permet un déplacement vite et rapide des motobineuses grâce aussi à la **roue avant de série.**



PRINCESS M1-MR-MP3

"C'est très satisfaisant le travail avec une motobineuse qui n'a peur de rien!"

Les motobineuses Princess M1, MR et MP3 sont fiables avec un optimale équilibre des poids. Les trois modèles sont entrainés par une transmission à chaîne-courroie mais diffèrent pour leur vitesses: M1 seulement marche avant, MR 1AV + 1AR et MP3 2AV + 1AR.
La largeur totale de travail est de 83 cm et composée par 6 fraises plus disques latéraux. On peut très rapidement démonter deux ou quatre fraises pour réduire la surface de travail en cas d'endroits étroits. Les couteaux en acier trempé sont aussi démontables.

Le **guidon** est réglable en hauteur et en déport grâce à des leviers confort sans devoir rien démonter et surtout sans outils. Cette solution vous évite de marcher sur le sol déjà préparé en vous offrant une maniabilité incomparable entre les arbres ou les obstacles.



Le modèle **MP3** peut recevoir un **kit labour** composé par charrue, roues et contrepoids.



La **roue antérieure** c'est la meilleure solution pour le déplacement. Elle est équipée de série d'un système à ressort et d'un blocage automatique dans la position choisie.



Embrayage actif.
Lorsque l'on relâche le mancheron la fraise s'arrête automatiquement mais pas le moteur: une facilité d'emploi et une sécurité incomparable.

Les moteurs à essence disponibles sont équipés d'un filtre à air à bain d'huile.

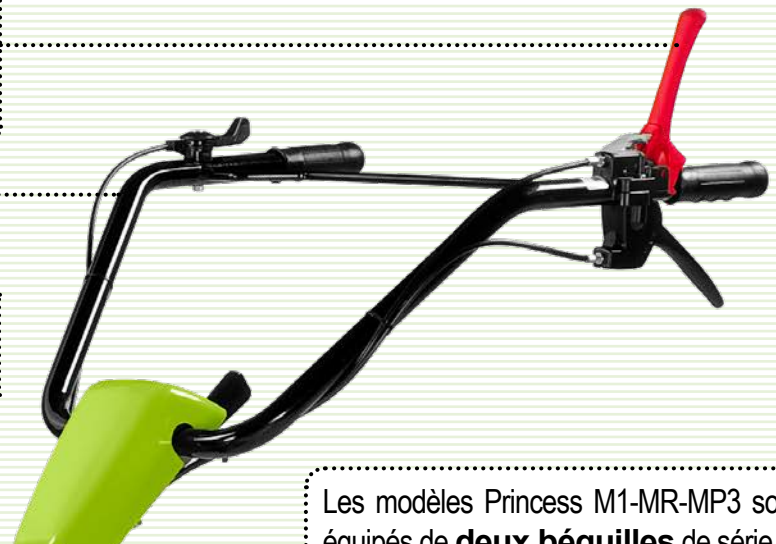



La **fraise** est large 83 cm et permet un bêchage jusqu'à 32 cm: elle est composée par 6 fraises plus deux disques latéraux et bloquées sur l'axe par des boulons M10. Les couteaux sont en acier trempé.

Les modèles Princess M1-MR-MP3 sont équipés de **deux béquilles** de série.



Version pour des terrains moelleux et sableux.



Version pour des terrains durs.

La **béquille**, réglable en hauteur, peut être soit fixe que basculante afin de vous permettre un travail confortable dans n'importe quel type de conditions du terrain. En plus, dans la position basculante, la béquille se transforme en « gouvernail » pour bien tourner autour des plantes.

Le **butteur** peut être monté à la place de la béquille: des sillons parfaits en toute simplicité.



Le carter de la **transmission** est boulonné: entretien très rapide.

Princess MR a une vitesse avant et une arrière. Pour actionner la marche arrière il faut simplement appuyer sur le levier gauche du guidon.



Princess MP3 a deux vitesses avant et une arrière. La boîte est mécanique avec engrainages en bain d'huile et le levier des vitesses est accessible directement du poste de conduit.



Tous les modèles de la série Princess sont équipés d'un guidon déportable et repliable. Les dimensions compactes facilitent aussi un rangement et un **transport rapide et facile**.



“De performances professionnelles sur une machine classique? Maintenant c’est possible! ”

PRINCESS MP3 PRO

La motobineuse MP3 PRO possède tous les avantages de maniabilité des modèles avec transmission à chaine-courroie avec la robustesse et les performances des fraises à arbres hexagonale des motobineuses professionnelles.
La boîte mécanique avec engrainages en bain d’huile a deux vitesses avant plus une arrière.
La largeur de travail est de 97 cm composée par 6 fraises avec disques latéraux montées sur un arbre hexagonale de 27 mm.
Les couteaux, en acier trempé et démontables, ont un diamètre de 32 cm.

Princess MP3 PRO a **deux vitesses** avant et une arrière. La **boîte** est mécanique avec engrainages en bain d’huile et le levier des vitesses est accessible directement du poste de conduit. La première vitesse est conseillée pour briser la croûte superficielle, tandis que la deuxième pour la préparation final du terrain.



Embrayage actif.
Lorsque l’on relâche le mancheron la fraise s’arrête automatiquement mais pas le moteur: une facilité d’emploi et une sécurité incomparable.



La MP3 PRO est équipé de **moteurs à essence** avec filtre à air à bain d’huile.

Le **guidon** est réglable en hauteur et en déport grâce à des leviers confort sans devoir rien démonter et surtout sans outils. Cette solution vous évite de marcher sur le sol déjà préparé en vous offrant une maniabilité incomparable entre les arbres ou les obstacles.

La **roue antérieure** c’est la meilleure solution pour le déplacement. Elle est équipée de série d’un système à ressort et d’un blocage automatique dans la position choisie.



La **largeur de travail est de 97 cm** et permet un bêchage jusqu’à 32 cm. Elle est composée par 6 fraises avec disques latéraux. Les couteaux sont en acier trempé et fixés par des boulons. L’arbre de la fraise est **hexagonale de 27 mm** de diamètre.

La béquille est réglable en hauteur sur 8 positions et basculante.

Le **butteur** peut être monté à la place de la béquille: des sillons parfaits en toute simplicité!

Les motobineuses Grillo Princess sont maniables et **faciles à déplacer** grâce à la roue avant de série.



Pour une **parfaite finition** et pour éviter de marché sur le sol déjà préparé, tous les motobineuses Grillo possèdent un guidon déportable.



Le butteur permet la réalisation des **sillons** réguliers, parfaitement linéaires.



HR7 PRO

"J'ai besoin d'une machine robuste, performante et confortable "

Les motobineuses de la série HR7 PRO sont robustes et fiables. Elles sont équipées d'une transmission mécanique en bain d'huile et une fraise réglable avec des disques de 32 cm de diamètre. Elles disposent de 3 vitesses plus la marche arrière et de deux prises de force: une pour les pompes de pulvérisation tandis que l'autre synchronisée avec la boîte. La largeur de travail est de 99 cm composée par 6 fraises avec disques. L'arbre est hexagonale et les couteaux sont en acier trempé et fixés par des boulons. Il est possible d'obtenir des largeurs de 72 cm ou 125 cm grâce à des éléments supplémentaires.
Les motobineuses sont équipées de série d'une roue antérieure et d'un pare-chocs robuste.

Le **guidon** est réglable en hauteur et en déport, grâce à des leviers confort, pour faciliter le travail entre les plantes, en évitant les branches ou les obstacles.

Embrayage actif.
Lorsque l'on relâche le mancheron la fraise s'arrête automatiquement mais pas le moteur: une facilité d'emploi et une sécurité incomparable.

HR7 PRO est une série de motobineuses avec des **moteurs à essence** de 6 CV (HR75 PRO) et de 9,3 CV (HR76 PRO) et avec des **moteurs diesel** de 5,3 CV (HR77 PRO) à démarrage manuel et (HR78 PRO) à démarrage électrique. Tous les moteurs sont protégés par des pare-chocs de série.

Commande de démarrage électrique.

La machine est équipée avec **deux prises de force**: celle en haut, avec arbre cannelé 11 UNI 221, a une rotation antihoraire et liée directement au moteur tandis que celle en bas avec arbre cannelé 13 UNI 221 est synchronisée avec la boîte.



HR78 PRO
HR77 PRO équipé de rappel à lanceur automatique

HR75 PRO



HR76 PRO



La **béquille** est réglable en hauteur sur 8 positions et basculante.

Le **butteur** peut être monté à la place de la béquille: des sillons parfaits et même de différentes largeurs!

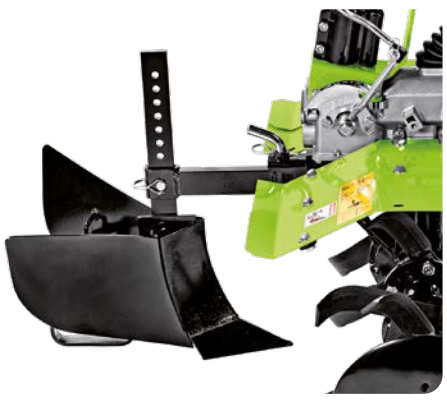

Il est possible d'obtenir des largeurs de 72 cm ou 125 cm grâce à des **élements supplémentaires.**

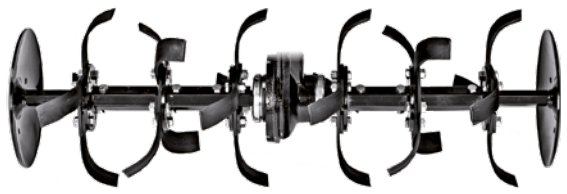

Sur un **terrain très dur** nous conseillons de démonter les disques latéraux et de renverser la béquille.
Un bon rayon de braquage peut être obtenu à l'aide du guidon incliné. (HR7 PRO et 11500)



Le **butteur réglable** est un outil qui se monte rapidement pour obtenir des sillons de différente largeur pour satisfaire toute exigence. Ce butteur se monte sur les motobineuses HR7 PRO et 11500.



Les **roues de déplacement** sont accessoires optionnels. Confortable pour les longs trajets, se montent très rapidement et l'avancement est fait par la rotation de l'arbre de la fraise. (Mod. Princess tous les versions HR7 Pro et 11500).



11500

"C'est mon métier et je veut impérativement dans toutes les situations les meilleures performances "

La motobineuse 11500 représente le TOP de gamme des motobineuses Grillo.
La transmission à trois vitesses avant plus une arrière, les puissantes motorisations essence et diesel jusqu'à 9,3 HP, une largeur de travail jusqu'à 125 cm avec un diamètre de 34 cm sont les "atouts" du modèle 11500 pour un usage vraiment professionnel.
Cette machine est équipée aussi de deux prises de force: une pour les pulvés tandis que l'autre synchronisée avec la boîte.

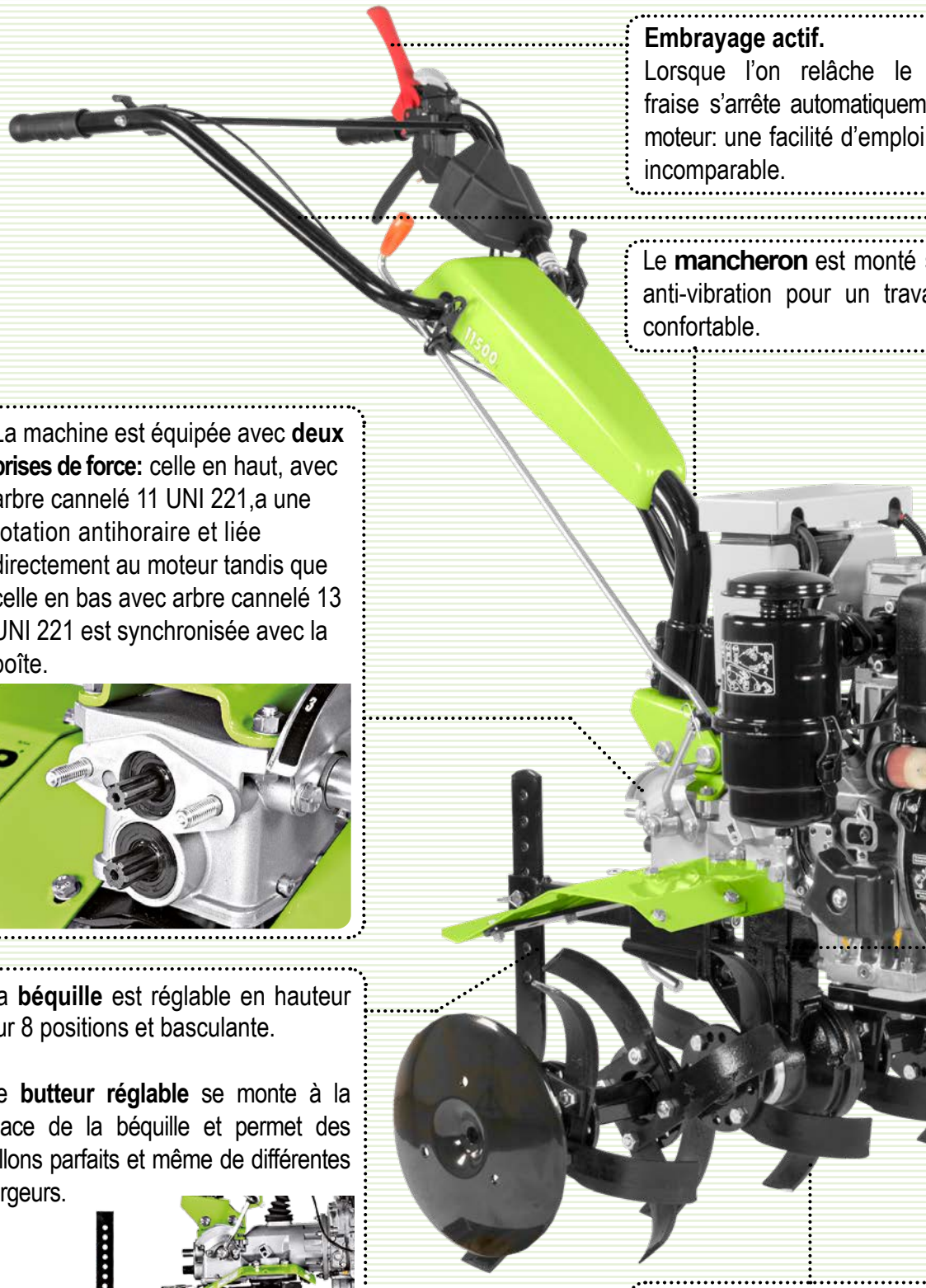

Embrayage actif.
Lorsque l'on relâche le mancheron la fraise s'arrête automatiquement mais pas le moteur: une facilité d'emploi et une sécurité incomparable.

Le **mancheron** est monté sur un système anti-vibration pour un travail encore plus confortable.

Le **guidon** est réglable en hauteur et en déport grâce à des leviers confort sans devoir rien démonter et surtout sans outils. Cette solution vous évite de marcher sur le sol déjà préparé en vous offrant une maniabilité incomparable entre les arbres ou les obstacles.



La machine est équipée avec **deux prises de force:** celle en haut, avec arbre cannelé 11 UNI 221,a une rotation antihoraire et liée directement au moteur tandis que celle en bas avec arbre cannelé 13 UNI 221 est synchronisée avec la boîte.

Moteurs disponibles:
diesel de 349 cc et 7.5 HP (photo) avec décompresseur pour un simple démarrage, électrique ou manuel; à essence de 270 et 302 cc (8.4 - 9.3 HP). Tous les moteurs sont prévus avec carter de protection de série.

La **transmission** à trois vitesses avant plus une arrière est à engrainages en bain d'huile.
Le **carter de la fraise est en fonte:** le maximum au niveau de robustesse.



La **béquille** est réglable en hauteur sur 8 positions et basculante.

Le **butteur réglable** se monte à la place de la béquille et permet des sillons parfaits et même de différentes largeurs.

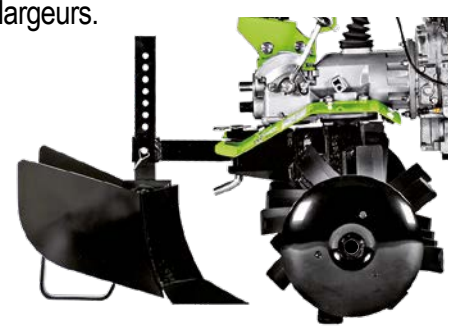

La **largeur de travail** est de 99 cm.
L'arbre est **hexagonal** et les couteaux renforcés sont en acier trempé et fixés par des boulons.

Le **pied antérieur de support** est de série sur toutes les versions de la 11500 et doté d'un système de blocage à ressort.

Les moteurs à essence de la série 11500, avec démarrage manuel 196 cc /5.5 HP et 270 cc /8,4 CV.



La roue de transfert antérieure relevable est en option pour toutes les motorisations des modèles 11500. La roue est équipée d'un système de ressorts qui la bloque en position de travail et de transfert.



Un **kit labour** avec roues peut être monté sur les motobineuses HR7 PRO et 11500.



DONNÉES TECHNIQUES

		MOTEUR	PUISSANCE CYLINDRÉE	CAPACITÉ RÉSERVOIR CARBURANT	DÉMARRAGE	VITESSES	DIAMÈTRE FRAISES	LARGEUR FRAISES avec disques latéraux	LARGEUR FRAISES sans disques latéraux	POIDS
	**GZ 120**	RVM 120 RATO	HP 2.7 - kW 2 120/1	0,8 L		**1** 155 rpm	28 cm	57 cm e 35 cm avec kit réglage fraise	52 cm e 30 cm avec kit réglage fraise	35 kg
	**GZ 123**	GCV 170 HONDA	HP 4.8 - kW 3.6 166/1	0,9 L		**1** 155 rpm	28 cm	35-57-80 cm	30-52-75 cm	39 kg
	**GZ 220**	RVM 120 RATO	HP 2.7 - kW 2 120/1	0,8 L		**1** 155 rpm **R** 2,1 km/h	28 cm	57 cm 35 cm avec kit réglage fraise	52 cm 30 cm avec kit réglage fraise	41 kg
	**GZ 223**	GCV 170 HONDA	HP 4.8 - kW 3.6 166/1	0,9 L		**1** 155 rpm **R** 2,1 km/h	28 cm	35-57-80 cm	30-52-75 cm	45 kg
	**Princess M1**	G 200 FA LONCIN	HP 5.5 - kW 4.1 196/1	3,0 L		**1** 132 rpm	32 cm	59 - 83 cm	30 - 52 - 77 cm	62 kg
	**Princess MR**	G 200 FA LONCIN	HP 5.5 - kW 4.1 196/1	3,0 L		**1** 132 rpm **R** 2,3 km/h	32 cm	59 - 83 cm	30 - 52 - 77 cm	64 kg
		GX 200 HONDA	HP 5.5 - kW 4.1 196/1	3,1 L						62 kg
	**Princess MP3**	G 200 FA LONCIN	HP 5.5 - kW 4.1 196/1	3,0 L		**1** 36 rpm **2** 160 rpm **R** 2,3 km/h	32 cm	59 - 83 cm	30 - 52 - 77 cm	65 kg
	**Princess MP3 PRO**	G 200 FA LONCIN	HP 5.5 - kW 4.1 196/1	3,0 L		**1** 36 rpm **2** 160 rpm **R** 2,3 km/h	32 cm	97 cm	56 - 82 cm	68 kg
		GX 200 HONDA	HP 5.5 - kW 4.1 196/1	3,1 L						66 kg
	**HR75 PRO**	G 210 FA LONCIN	HP 6 - kW 4.4 212/1	3,6 L		**1** 53 rpm **2** 123 rpm **3** 162 rpm **R** 3 km/h	32 cm	72 - 99 cm 125 cm avec kit elargisseurs	58 - 85 cm 111 cm avec kit elargisseurs	83 kg
	HR76 PRO	G 300 FA LONCIN	HP 9.3 - kW 6.8 302/1	6,1 L						95 kg
	HR77 PRO	SH178 FA NORWIK	HP 5.3 - kW 4 306/1	3,5 L						97 kg
	HR78 PRO	SH178 FA NORWIK	HP 5.3 - kW 4 306/1	3,5 L						105 kg
	**11500**	GX 200 HONDA	HP 5.5 - kW 4.1 196/1	3,1 L		**1** 53 rpm **2** 123 rpm **3** 162 rpm **R** 3 km/h	34 cm	72 - 99 cm 125 cm avec kit elargisseurs	59 - 86 cm 112 cm avec kit elargisseurs	82 kg
		GX 270 HONDA	HP 8.4 - kW 6.3 270/1	5,3 L						90 kg
		GX 270 HONDA	HP 8.4 - kW 6.3 270/1	5,3 L						98 kg
		KD15 350 KOHLER	HP 7.5 - kW 5.5 349/1	4,3 L						121 kg

Sur ses motobineuses Grillo monte exclusivement les moteurs qui possèdent les meilleures caractéristiques techniques et performances pour un usage agricole, voire une couple optimale déjà à bas régime moteur. Ils sont de dernière génération, fiables et silencieux. De facile démarrage grâce aux nouveaux systèmes de décompression, ils ont de basses consommations et de réduites émissions. Pour des travaux dans des zones poussiéreuses les moteurs GX 200, GX 270, G 200 FA, G 210 FA, SH178 FA NORWIK et KD15 350 sont équipés aussi d'un filtre à bain d'huile.

Service Assistance Technique Grillo
Une assistance Avant et Après-Vente concrète avec un seul but: donner toujours des réponses rapides et concrètes à nos clients.

Garantie et Service Pièces détachées
Haute qualité des composants et des solutions proposés. Disponibilité des pièces détachées en temps rapides, même pour les machines de plus de 30 ans: **une valeur maintenue dans le temps**.

REVENDEURS GRILLO

Les Points de Vente Spécialisés Grillo présents sur tout le territoire, sont en mesure de comprendre vos exigences spécifiques pour vous aider à faire le meilleur choix. Vous trouverez qualité, courtoisie et la possibilité de voir et tester tous les produits Grillo.

GRILLO SpA
Via Cervese, 1701 - 47521 CESENA (Italy)
Tel. (0039) 0547 633111
e-mail: grillo@grillospa.it

www.grilloagrigarden.com
info@grillofrance.fr

Revendeur

En poursuivant une politique constante d'amélioration de ses produits, Grillo SpA se réserve le droit de modifier les spécifications techniques en tout temps sans préavis ni obligation. Photographies et caractéristiques non contractuelles.

Cod. DP069F FRA 2026 / 09