Grillo

AGRIGARDEN MACHINES





Le Motozappe









di Grillo in Grillo ... di bene in meglio

La vasta gamma di Motozappe Grillo permette di dare la giusta risposta a tutte le esigenze nei lavori agricoli, orticoltura e giardinaggio.

La prima motozappa Grillo è nata negli anni ‘60. Da quel momento sono stati prodotti tanti i modelli.
La continua ricerca di soluzioni migliorative rende le motozappe Grillo efficienti ed affidabili, sicure e di facile uso, in grado di soddisfare le richieste degli utilizzatori più esigenti.





La motozappa Grillo è indicata per lavorare in profondità anche in terreni molto duri e sassosi. La prima regola per lavorare questo tipo di terreno è di tenere lo sperone girato in avanti in modo che l’utilizzatore possa manovrare la macchina senza sforzi. Con una prima passata in questa situazione si rompe la crosta superficiale, con la seconda passata si lavora in profondità. I dischi laterali della fresa vanno tolti per facilitare la penetrazione nel terreno duro. I modelli HR7 PRO e 11500 sono particolarmente indicati per un lavoro agevole e efficace, anche in salita.

I fattori che determinano la **profondità di lavoro** sono due: la pressione esercitata dall’operatore sullo sperone e la regolazione in altezza dello stesso.
Se lo sperone è alto, la macchina ha il baricentro spostato in avanti e tenderà ad avanzare e a non affondare. Con lo sperone basso, al contrario, la macchina cercherà di lavorare “sul posto”, affondando.





I dischi laterali mantengono in guida la macchina e determinano con precisione la zona fresata.
In alcuni tipi di lavorazione servono a contenere l’uscita laterale del terreno che ricoprirebbe le culture ortive, ma anche a non rovinare le radici delle piante.

In presenza di **terreno molto soffice** i dischi laterali garantiscono un buon galleggiamento e un avanzamento uniforme della macchina evitandone l’affossamento.
Se il terreno è **molto duro** è consigliabile fresare senza dischi per permettere ai coltelli di lavorare in profondità, così come con terreno umido.

I rocchetti porta zappe delle motozappe Grillo Princess MP3 PRO, HR7 PRO, 11500 hanno la doppia foratura per poter montare le zappe a 90° oppure a spirale.
Le zappe montate a 90° sono indicate per terreni duri, sassosi oppure argillosi, umidi, che tendono a riempire la fresa. L’urto delle zappe nel lavoro risulta più violento e deciso per rompere il terreno duro e tenace. **Le zappe montate a spirale** risultano più efficaci sui terreni morbidi in quanto il galleggiamento è maggiore e la macchina ha un avanzamento più uniforme.

Prodotti e assistenza di alta qualità

Tutti i prodotti Grillo sono progettati e costruiti per durare nel tempo. Ogni componente, dal più semplice al più complesso, è di alta qualità.
Telai, manubri, frese, trasmissioni, ingranaggi, fusioni... tutto viene costruito direttamente da Grillo in Italia, utilizzando materiali selezionati e le tecnologie più moderne per avere un’alta qualità costante e controllata al 100%. Le motozappe Grillo sono montate minuziosamente e controllate scrupolosamente da personale specializzato seguendo un processo dettagliato che porta fino al collaudo finale che viene eseguito a motore in moto.
I prodotti Grillo sono distribuiti ed assistiti dalla rete capillare di rivenditori specializzati Grillo. I ricambi sono disponibili anche dopo tantissimi anni.

GZ 120-GZ 123-GZ 220-GZ 223

Le motozappe GZ 120-GZ 123 e GZ 220-GZ 223 sono affidabili, performanti e sicure! Fresare il terreno, diventa facile e con la garanzia di un lavoro ben fatto!
Sono motozappe compatte e ben bilanciate, l'ideale per fresare facilmente anche dove non c'è molto spazio e negli angoli.
La fresa di GZ 120-GZ 220 è larga 57 cm, la fresa di GZ 123-GZ 223 è larga 80 cm. Le zappe, in acciaio temprato, sono smontabili, per essere sostituite nel tempo.
A macchina ferma la fresa è libera di girare, una vera comodità quando si arretra con GZ 120-GZ 123: il movimento è facile e senza sforzo.
GZ 220-GZ 223 sono dotate di retromarcia che si aziona tramite la leva posta sul manubrio.

Il manubrio è regolabile in altezza e lateralmente, con comode leve, senza dover svitare viti o pomelli.



I motori offrono la coppia adeguata alla fresatura già a 2400 giri, questo consente di zappare lentamente a 80-90 giri al minuto o velocemente fino a 155 giri al minuto.
GZ 120-GZ 220 sono dotate di un motore a benzina da 120 cc 2.7 HP con sistema di avviamento facilitato "Ready Start".
GZ 123-GZ 223 montano un motore a benzina da 166 cc e 4.8 HP.

Il robusto **paraurti** anteriore protegge il motore da urti accidentali e svolge anche la funzione di maniglione, utile quando è necessario sollevare la motozappa.

I solidi **parafanghi in acciaio** sono stampati in un unico pezzo.

La ruota anteriore è il miglior sistema per il trasferimento. È dotata di un pratico dispositivo a molla che la blocca automaticamente in posizione di lavoro o trasferimento.



Comando attivo.
Quando la leva viene rilasciata le zappe si fermano immediatamente e il motore rimane in moto.
Massima praticità e sicurezza.



GZ 223

La leva della **retromarcia** di GZ 220-GZ 223 è posta sul manubrio.

La trasmissione monomarcia ad ingranaggi in bagno d'olio è racchiusa all'interno del carter in alluminio.
Massima robustezza e durata.

Il nuovo design dei mozzi consente di sostituire i paraoli dell'asse zappe senza dover smontare la trasmissione.

L'assolcatore può essere montato al posto dello sperone: il suo uso è un piacere ed il risultato lascia sempre soddisfatti.



GZ 223

La fresa standard di GZ 120-GZ 220 è costituita da 4 stelle di zappe con dischi laterali è larga 57 cm, grazie al kit registrazione fresa è possibile stringerla a 35 cm (2 stelle).
La fresa standard di GZ 123-GZ 223 ha di serie il kit registrazione (6 stelle).
La profondità di fresatura massima è 28 cm. Le zappe realizzate in acciaio temprato sono fissate tramite bulloni.

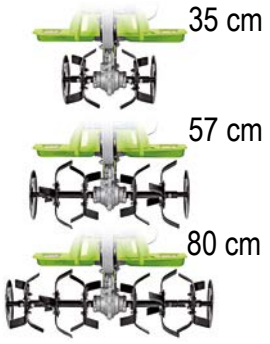

Le motozappe sono compatte, la soluzione ideale per fresare facilmente anche dove non c'è molto spazio.



GZ 123

Con il manubrio pieghevole, senza l'ausilio di chiavi, le motozappe sono **facili da trasportare** in auto grazie alle dimensioni compatte e ad un peso contenuto.



La posizione più bassa della regolazione del manubrio è utile per trasportare agevolmente le motozappe sulla **ruota di trasferimento** anteriore di serie.



PRINCESS M1-MR-MP3

"La soddisfazione di lavorare con una motozappa che non teme confronti..."

Le motozappe Princess M1, Princess MR e Princess MP3 sono affidabili, sicure e ben bilanciate.
I tre modelli con trasmissione cinghia-catena costituiscono una serie di motozappe diverse tra loro per la trasmissione:
nel modello M1 monomarcia, nel modello MR marcia avanti più retromarcia e nel modello MP3, 2 marce avanti più retromarcia.
La fresa è larga 83 cm ed è costituita da 6 stelle di zappe con dischi laterali.
E' possibile smontare rapidamente due o quattro stelle di zappe per ottenere larghezze di fresatura inferiori. Le zappe in acciaio temprato sono smontabili.

Il manubrio è regolabile in altezza e lateralmente, con comode leve, senza dover svitare viti o pomelli.
Questo rende agevole il lavoro fra le piante, senza fermarsi si evitano rami o ostacoli.



Grillo Princess MP3 può arare montando il **kit aratura**, costituito da aratro, ruote e zavorre.



La ruota anteriore è il miglior sistema per il trasferimento.
È dotata di un pratico dispositivo a molla che la blocca automaticamente in posizione di lavoro o trasferimento.



Comando attivo.
Quando la leva viene rilasciata le zappe si fermano immediatamente e il motore rimane in moto.
Massima praticità e sicurezza.

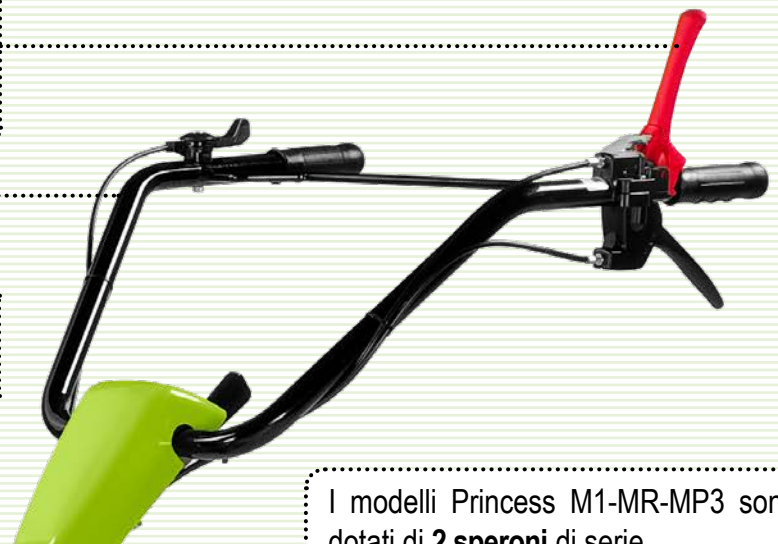

Princess M1-MR-MP3 montano **motori a benzina con filtro aria a bagno d'olio.**



La fresa standard è larga 83 cm e consente una profondità di fresatura fino a 32 cm. È costituita da 6 stelle di zappe con dischi laterali ed è saldamente bloccata sull'asse fresa con bulloni M10.
Le zappe sono realizzate in acciaio temprato.

I modelli Princess M1-MR-MP3 sono dotati di **2 speroni** di serie.



Per terreni morbidi e sabbiosi.



Per terreni duri.

Lo sperone ad altezza regolabile può essere fisso o oscillante e rende il lavoro agevole mantenendo bilanciata la macchina. Inoltre nella posizione oscillante fa da timone per lavorare intorno alle piante.

L'assolcatore sostituisce lo sperone e consente di eseguire solchi perfetti.



Il carter trasmissione è avvitato per poter fare eventuali manutenzioni.

Princess MR dispone di 1 marcia avanti più retromarcia. Per azionare la retromarcia è sufficiente premere la leva posta a sinistra sulla stegola.



Princess MP3 dispone di 2 marce avanti più retromarcia. Il cambio è meccanico ad ingranaggi in bagno d'olio e la leva del cambio è sempre a portata di mano.



Tutti i modelli della serie Princess dispongono della stegola reversibile. Le dimensioni compatte della motozappa ne consentono un **facile trasporto**.



"... robusta, efficace, maneggevole
fatta per durare nel tempo."

PRINCESS MP3 PRO

La motozappa Princess MP3 PRO coniuga i vantaggi e la manovrabilità delle motozappe con trasmissione a cinghia-catena con l'efficacia e la robustezza della fresa ad albero esagonale delle motozappe più professionali.
Il cambio meccanico ad ingranaggi in bagno d'olio dispone di 2 marce più retromarcia.
La fresa misura 97 cm di larghezza ed è costituita da 6 stelle di zappe con dischi laterali. L'albero zappe è esagonale da 27 mm.
Il diametro zappe è 32 cm. Le zappe in acciaio temprato sono smontabili.

Princess MP3 PRO è dotata di **2 marce avanti più retromarcia.**

Il cambio è meccanico ad ingranaggi in bagno d'olio e la leva del cambio è sempre a portata di mano.

La prima marcia è utile per rompere il terreno tenace e la seconda marcia lo sbriciola finemente.



Comando attivo.
Quando la leva viene rilasciata le zappe si fermano immediatamente e il motore rimane in moto.
Massima praticità e sicurezza.



Il manubrio è regolabile in altezza e lateralmente, con comode leve, senza dover svitare viti o pomelli.
Questo rende agevole il lavoro fra le piante, senza fermarsi si evitano rami o ostacoli.

La MP3 PRO monta **motori a benzina con filtro aria a bagno d'olio.**

La ruota anteriore è il miglior sistema per il trasferimento.
É dotata di un pratico dispositivo a molla che la blocca automaticamente in posizione di lavoro o trasferimento.



La fresa standard è larga 97 cm e consente una profondità di fresatura fino a 32 cm. E' costituita da 6 stelle di zappe con dischi laterali. Le zappe realizzate in acciaio temprato sono fissate tramite bulloni.
L'albero zappe è **esagonale** da 27 mm.

Lo sperone ad altezza regolabile con 8 posizioni è oscillante.

L'assolcatore sostituisce lo sperone e consente di eseguire solchi perfetti per semina e irrigazione.

Le motozappe Grillo Princess sono pratiche e **facili da trasferire**, grazie alla ruota anteriore di serie.



Per ottenere una **perfetta finitura** e non pestare il terreno fresato, tutte le motozappe Grillo consentono di inclinare lateralmente la stegola.



L'assolcatore consente di realizzare **solchi** regolari, perfettamente rettilinei.



HR7 PRO

"Ho bisogno di una macchina indistruttibile, confortevole, efficace nel lavoro"

Le motozappe della serie HR7 PRO sono robuste ed affidabili .
Dispongono di una trasmissione ad ingranaggi in bagno d'olio e di una fresa registrabile compresa di dischi con diametro 32 cm.
Sono fornite di 3 marce più retromarcia e dotate di due prese di forza, una per pompe irrorazione ed una sincronizzata con il cambio.
La fresa è a 6 stelle di zappe e con i dischi laterali è larga 99 cm. L'albero zappe è esagonale**,** e le zappe realizzate in acciaio temprato sono fissate tramite bulloni.
E' possibile con allargamenti accessori avere larghezze fresa da 72 cm o 125 cm. Le motozappe hanno di serie il ruotino di trasferimento e un robusto paraurti

Il manubrio è regolabile in altezza e lateralmente, con comode leve, per rendere agevole il lavoro fra le piante, evitando rami o ostacoli.

Frizione a comando attivo.
Quando la leva viene rilasciata le zappe si fermano immediatamente e il motore rimane in moto.
Massima praticità e sicurezza.

Cruscotto avviamento elettrico

Due sono le **prese di forza**: quella superiore ha rotazione antioraria, è collegata direttamente al motore ed è ad albero calettato 11 UNI 221, quella inferiore ha rotazione oraria sincronizzata con il cambio ed è ad albero calettato 13 UNI 221.



HR78 PRO
HR77 PRO con avviamento a strappo.

HR7 PRO è una serie di motozappe disponibili con **motori benzina** da 6 HP (HR75 PRO) e da 9.3 HP (HR76 PRO) e con **motori Diesel** da 5.3 HP (HR77 PRO) avviamento a strappo e (HR78 PRO) avviamento elettrico. Tutti i motori sono protetti da paraurti di serie.

HR75 PRO



HR76 PRO



Lo sperone ad altezza regolabile con 8 posizioni è oscillante.

L'assolcatore registrabile sostituisce lo sperone e consente di eseguire solchi di varie larghezze.

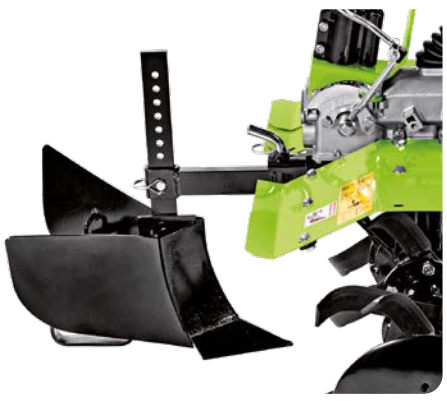

E' possibile con **allargamenti accessori** avere larghezze fresa da 72 cm o 125 cm.

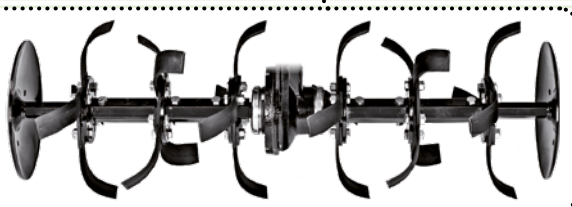

Su terreno **molto duro** è consigliato fresare senza dischi laterali e con lo sperone rovesciato. Con l'aiuto della stegola inclinata si ottiene un buon raggio di sterzata. (HR7 PRO, 11500)



L'assolcatore registrabile è un accessorio che si monta rapidamente ed esegue solchi di diversa larghezza a seconda delle esigenze. Può essere applicato sulle motozappe HR7 PRO e 11500.



Le ruote di trasferimento sono un accessorio opzionale. Comode per spostamenti lunghi, si montano rapidamente e l'avanzamento è dato dal moto della fresa.
(mod. Princess in tutte le versioni, HR7 PRO, 11500)



11500

“Questo è il mio lavoro e per dare il meglio in tutte le situazioni ho bisogno del massimo delle prestazioni ...”

Grillo 11500 offre il massimo della robustezza ed affidabilità nel tempo.
Il cambio a tre marce più retromarcia, le motorizzazioni benzina e diesel fino a 8.4 HP, la fresa da 34 cm di diametro con larghezza fino a 125 cm, fanno della Grillo 11500 la motozappa perfetta per un intenso uso professionale.
La macchina dispone di due prese di forza, una per pompe irrorazione ed una sincronizzata con il cambio.



Frizione a comando attivo.
Quando la leva viene rilasciata le zappe si fermano immediatamente e il motore rimane in moto. Massima praticità e sicurezza.

La stegola è montata su antivibranti per una guida confortevole.

Due sono le **prese di forza**: quella superiore ha rotazione antioraria, è collegata direttamente al motore ed è ad albero calettato 11 UNI 221, quella inferiore ha rotazione oraria sincronizzata con il cambio ed è ad albero calettato 13 UNI 221.

Lo sperone ad altezza regolabile con 8 posizioni è oscillante.

L’assolcatore registrabile sostituisce lo sperone e consente di eseguire solchi di varie larghezze.

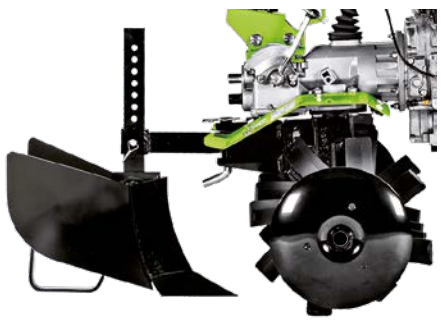

Il manubrio è regolabile in altezza e lateralmente, con comode leve, senza dover svitare viti o pomelli. Questo rende agevole il lavoro fra le piante, senza fermarsi si evitano rami o ostacoli.

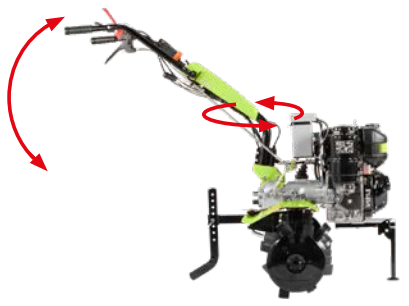

Disponibile **motore diesel** (foto) da 349 cc e 7.5 HP con decompressore per una facile accensione, ad avviamento elettrico e manuale e **motori a benzina** da 196 a 270 cc (5.5 - 8.4 HP).
Tutti i motori sono protetti da paraurti di serie.

La trasmissione con 3 marce avanti più retromarcia è ad ingranaggi in bagno d’olio.
Il carter fresa è in ghisa:
massima robustezza.



La fresa standard è larga 99 cm.
L’albero zappe è **esagonale** e le zappe **maggiorate** realizzate in acciaio temprato sono fissate tramite bulloni.

Per le versioni con motore GX 270 e KD 15 350 è presente **il piede di appoggio anteriore** dotato di un sistema con blocco a molla. Opzionale per tutti i modelli il ruotino di trasferimento anteriore sollevabile.

Le Motorizzazioni a benzina della serie 11500.
Con avviamento manuale da 196 cc /5.5 HP e 270 cc /8.4 HP



La ruota di trasferimento sollevabile è opzionale per tutte le motorizzazioni del modello 11500.
La ruota è dotata di un sistema a molla che la blocca nelle posizioni di lavoro e di trasferimento.



Aratro monovomere / voltaorecchio e ruote possono essere applicati alle motozappe HR7 PRO, 11500.



DATI TECNICI

		MOTORE	POTENZA CILINDRATA N° CILINDRI	CARBURANTE Capacità serbatoio	AVVIAMENTO	MARCE	DIAMETRO ZAPPE	LARGHEZZA FRESA con dischi laterali	LARGHEZZA FRESA senza dischi laterali	PESO
	**GZ 120**	RVM 120 RATO	HP 2.7 - kW 2 120/1	0,8 L		**1** 155 rpm	28 cm	57 cm 35 cm con kit riduzione	52 cm 30 cm con kit riduzione	35 kg
	**GZ 123**	GCV 170 HONDA	HP 4.8 - kW 3.6 166/1	0,9 L		**1** 155 rpm	28 cm	35-57-80 cm	30-52-75 cm	39 kg
	**GZ 220**	RVM 120 RATO	HP 2.7 - kW 2 120/1	0,8 L		**1** 155 rpm **R** 2,1 km/h	28 cm	57 cm 35 cm con kit riduzione	52 cm 30 cm con kit riduzione	41 kg
	**GZ 223**	GCV 170 HONDA	HP 4.8 - kW 3.6 166/1	0,9 L		**1** 155 rpm **R** 2,1 km/h	28 cm	35-57-80 cm	30-52-75 cm	45 kg
	**Princess M1**	G 200 FA LONCIN	HP 5.5 - kW 4.1 196/1	3,0 L		**1** 132 rpm	32 cm	59 - 83 cm	30 - 52 - 77 cm	62 kg
	**Princess MR**	G 200 FA LONCIN	HP 5.5 - kW 4.1 196/1	3,0 L		**1** 132 rpm **R** 2,3 km/h	32 cm	59 - 83 cm	30 - 52 - 77 cm	64 kg
		GX 200 HONDA	HP 5.5 - kW 4.1 196/1	3,1 L						62 kg
	**Princess MP3**	G 200 FA LONCIN	HP 5.5 - kW 4.1 196/1	3,0 L		**1** 36 rpm **2** 160 rpm **R** 2,3 km/h	32 cm	59 - 83 cm	30 - 52 - 77 cm	65 kg
	**Princess MP3 PRO**	G 200 FA LONCIN	HP 5.5 - kW 4.1 196/1	3,0 L		**1** 36 rpm **2** 160 rpm **R** 2,3 km/h	32 cm	97 cm	56 - 82 cm	68 kg
		GX 200 HONDA	HP 5.5 - kW 4.1 196/1	3,1 L						66 kg
	**HR75 PRO**	G 210 FA LONCIN	HP 6 - kW 4.4 212/1	3,6 L		**1** 53 rpm **2** 123 rpm **3** 162 rpm **R** 3 km/h	32 cm	72 - 99 cm 125 cm con kit allargamenti	58 - 85 cm 111 cm con kit allargamenti	83 kg
	HR76 PRO	G 300 FA LONCIN	HP 9.3 - kW 6.8 302/1	6,1 L						95 kg
	HR77 PRO	SH178 FA NORWIK	HP 5.3 - kW 4 306/1	3,5 L						97 kg
	HR78 PRO	SH178 FA NORWIK	HP 5.3 - kW 4 306/1	3,5 L						105 kg
	**11500**	GX 200 HONDA	HP 5.5 - kW 4.1 196/1	3,1 L		**1** 53 rpm **2** 123 rpm **3** 162 rpm **R** 3 km/h	34 cm	72 - 99 cm 125 cm con kit allargamenti	59 - 86 cm 112 cm con kit allargamenti	82 kg
		GX 270 HONDA	HP 8.4 - kW 6.3 270/1	5,3 L						90 kg
		GX 270 HONDA	HP 8.4 - kW 6.3 270/1	5,3 L						98 kg
		KD15 350 KOHLER	HP 7.5 - kW 5.5 349/1	4,3 L						121 kg

Le motozappe Grillo utilizzano esclusivamente motori con le migliori caratteristiche per l'uso agricolo tra cui l'ottima coppia già a bassi regimi. Sono di ultima generazione, robusti, silenziosi ed affidabili nel tempo. Oltre ad essere di facile avviamento, grazie a sistemi che riducono la forza necessaria all'accensione, hanno consumi ed emissioni ridotte al minimo. Per un lavoro in zone molto polverose i motori GX 200, GX 270, G 200 FA, G 210 FA, SH178 FA NORWIK, e KD15 350 sono dotati di filtro a bagno d'olio.

Servizio Assistenza Tecnica Grillo
Un'assistenza pre e post-vendita concreta con un unico obiettivo: dare sempre risposte veloci ed efficaci al nostro Cliente.

Garanzia e Servizio Ricambi

Qualità nei componenti e nelle soluzioni. Veloce disponibilità di ricambi anche per macchine con oltre 30 anni di vita: **un valore garantito nel tempo**.

RIVENDITORI GRILLO

I Punti Vendita Specializzati Grillo, presenti su tutto il territorio, sono in grado di capire le vostre specifiche esigenze per orientarvi nella scelta più giusta. Troverete qualità, cortesia e la possibilità di visionare e provare tutti i prodotti Grillo.

GRILLO SpA
Via Cervese, 1701 - 47521 CESENA (Italy)
Tel. (0039) 0547 633111

www.grilloagrigarden.com
e-mail: grillo@grillospa.it

Rivenditore

Cod. DP069I ITA 2026 / 09

Nell'ottica di un costante sviluppo dei propri prodotti, Grillo SpA si riserva il diritto di cambiare le specifiche tecniche e le illustrazioni su questo documento in qualsiasi momento e senza preavviso ne obbligo. Foto e caratteristiche non contrattuali.