TRIMMER HWT

Decespugliatori a filo a ruote alte

Grillo
AGRIGARDEN MACHINES

GRILLO progetta e realizza macchine pensando all'uomo per trasformare il lavoro in piacere.

Grillo progetta e realizza macchine di qualità per migliorare e rendere più semplice e confortevole il lavoro dell'uomo.
I processi continui di innovazione e di perfezionamento si traducono in qualità ed affidabilità, che uniti ad un eccellente servizio assistenza e ricambi danno alle macchine Grillo, un valore che si mantiene nel tempo.

Prodotti speciali per sfalcio erba.
Decespugliatori professionali a filo con ruote alte, a spinta e con trazione.

Questi prodotti soddisfano le esigenze private e professionali di manutenzione del verde nelle più varie situazioni: giardini con alberi, muretti e ostacoli, aree rustiche, bordi stradali, finiture su aiuole, e altro.
Questi decespugliatori, come il resto della gamma, sono interamente costruiti negli stabilimenti Grillo in Italia, utilizzando i migliori materiali e le tecnologie più moderne per garantire una qualità alta e costante nel tempo.

Un Trimmer per ogni esigenza!

HWT 570 Multiforce

HWT 600 WD

HWT 700 Supertrac

HWT 570

Decespugliatore a filo con telaio oscillante e doppia presa di forza per cambio accessorio.

Multiforce

Decespugliatore a filo ..... ma non solo

HWT 570 Multiforce è un decespugliatore a filo, maneggevole e di facile conducibilità indicato per le rifiniture dove i normali rasaerba non arrivano.
Può essere utilizzato anche come rasaerba per piccoli appezzamenti pianeggianti. Il Trimmer è dotato di un motore 4 tempi a benzina 166 cc (4.8 HP).
La cinghia di trasmissione fra motore e rotore di taglio è ad alta resistenza, per una lunga durata. La macchina viene fornita di serie con deflettore paraerba laterale in acciaio che evita il lancio di residui su strada o vialetti. Fra le dotazioni di serie, lo schermo trasparente a protezione del motore e la paratia in gomma tra le ruote per garantire la massima protezione dell'operatore dall'erba tagliata ed eventuale lancio di oggetti. Le ruote di grandi dimensioni (non motrici) permettono di operare con agilità e maneggevolezza vicino agli ostacoli.

Capovolgendo la piastra ferma filo si ottengono le regolazioni più basse.

In alcuni casi, come bordature o finiture vicino a muretti può essere utile un taglio radente al terreno. Per ottenere questo risultato il decespugliatore è dotato del dispositivo TILT: azionando la leva sinistra del manubrio, è possibile sganciare il telaio dalla posizione centrale e inclinarlo a destra o a sinistra, accompagnando l'inclinazione con il manubrio. In questa modalità si eseguirà un taglio inclinato.
Per ottenere il taglio a sfioro del terreno è consigliabile montare i fili nella posizione più bassa consentita, con la piastra portafili capovolta.

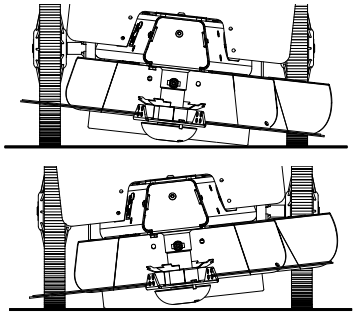

SPAZZOLA in acciaio. Accessorio opzionale

La spazzola con trefoli in acciaio diametro 35 cm è un accessorio applicabile alla PTO superiore del corpo macchina. È l'accessorio ideale per pulire vialetti e piazzali in betonella, rimuovere erbe infestanti, muschio e sporco in generale.

HWT 600 WD

Decespugliatore con ruote motrici ....

La maneggevolezza e la trazione di questa macchina permettono di lavorare in maniera confortevole e precisa anche in situazioni di terreni irregolari e con pendenza.

HWT 600 WD è un decespugliatore a ruote motrici, indicato per lo sfalcio in zone rustiche e nei giardini anche nelle situazioni più impegnative.
La maneggevolezza e la trazione di questa macchina permettono di lavorare in maniera confortevole e precisa anche in situazioni con pendenza. La macchina è indicata per la pulizia di viali campestri, frutteti, ma anche per rifinire le bordature di aiuole e di orti, per la pulizia di rotonde e di bordi stradali.
Può svolgere la funzione di rasaerba per piccoli appezzamenti e in superfici piane il risultato è ottimale.

HWT 600 WD

.... per lavorare in maniera comoda e precisa.

HWT 600 WD monta un motore, 4 tempi benzina 166 cc (4.8 HP) con trasmissione composta da ingranaggi a bagno d'olio e da cinghie ad alta resistenza.
Il decespugliatore è dotato di trazione che permette di operare in maniera comoda in ogni condizione di lavoro.
La velocità di avanzamento è di 2,5 km/h.
Dispone di un manubrio confortevole con una maniglia anteriore per l'azionamento del taglio e una posteriore che comanda l'avanzamento della macchina.
Le ruote di grandi dimensioni sono gommate e dotate di tacchetti per avere il migliore grip sul terreno.
L'altezza di taglio è regolabile in 4 posizioni: 2 rapide e 2 capovolgendo la piastra fermafilo.
La macchina viene fornita di serie di un paraerba in acciaio per evitare il lancio di erba tagliata su strada o vialetti; uno schermo anteriore in plastica trasparente protegge il motore senza togliere visibilità, mentre una paratia inferiore in gomma, posizionata fra le ruote, evita che l'operatore venga investito dall'erba tagliata.

Un disco anti-avvolgimento in acciaio inox, sulla piastra ferma filo, evita l'attorcigliarsi dell'erba sul rotore di taglio.

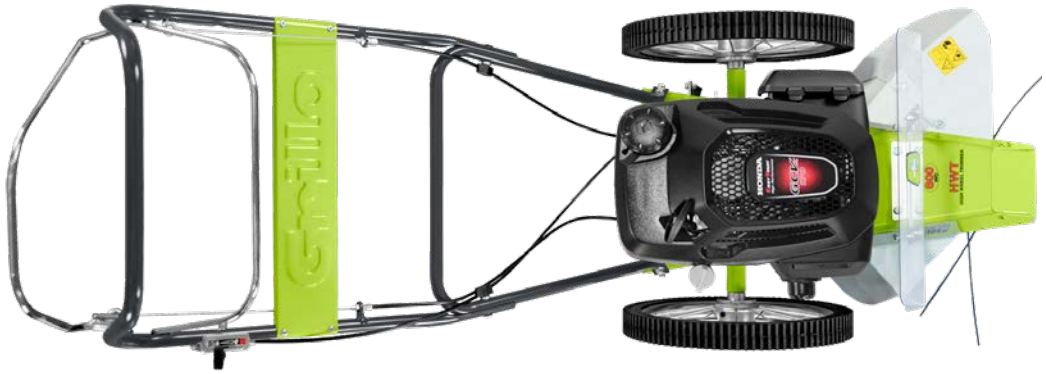

HWT 700 Supertrac

Robustezza ed elevato grip sul terreno.

La robustezza, l'elevato grip sul terreno e una motorizzazione altamente professionale fanno di questa macchina lo strumento ideale per ogni lavoro di pulizia e sfalcio di zone rustiche, di aree incolte, con erbe alte e forti pendenze.

HWT 700 Supertrac è il modello più performante della gamma Trimmer, adatto per tutti i tipi di lavoro, di taglio rustico in sottoboschi, viali campestri, vigneti e qualunque zona difficile da raggiungere con altre attrezzature, ma è anche pratico e maneggevole nella pulizia di bordi stradali, piazzali e rotonde e nello sfalcio di prati, offrendo sempre eccellenti risultati.

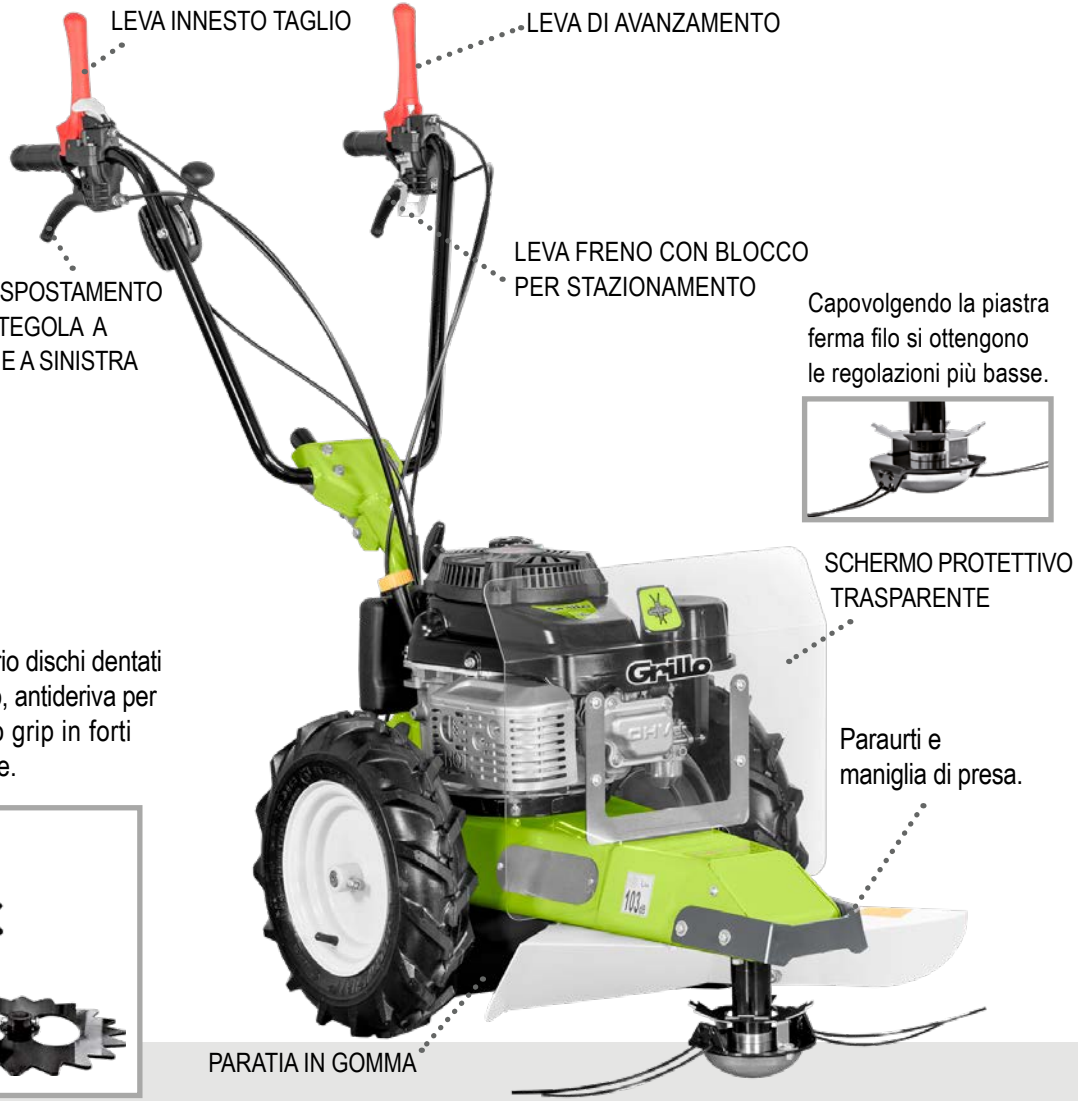

Accessorio dischi dentati in acciaio, antideriva per massimo grip in forti pendenze.

I dischi dentati in acciaio antideriva affiancati alle ruote tractor garantiscono maggiore grip su terreni scivolosi e in forte pendenza. Il montaggio dei dischi è veloce e può essere eseguito sul posto tramite un perno a coppiglia.

HWT 700 Supertrac

HWT 700 Supertrac monta un motore monocilindrico OHV 179 cc, (4.5 HP) dotato di sistema per lubrificazione forzata che permette di operare in forti pendenze, filtro aria con doppio elemento ciclone e retina paraerba rotante per mantenere pulito il motore, serbatoio carburante con capacità 1,7 litri.
Le cinghie sono ad alta resistenza e la trasmissione è a bagno d'olio.
La velocità di avanzamento è di 2,5 km/h.
La macchina è dotata di trazione ed è in grado di affrontare pendenze di lavoro fino a 30° (MAX) su tutte le inclinazioni possibili grazie alla lubrificazione forzata del motore con pompa olio.
I freni su entrambe le ruote garantiscono sicurezza e controllo in pendenza e in terreni sconnessi.
Il freno di stazionamento permette inoltre di fermare la macchina anche in situazione di forte pendenza.
Il rotore di taglio è dotato di freno automatico al rilascio della leva di innesto, per un immediato arresto dell'attrezzo.

La macchina viene fornita di serie con una protezione paraerba laterale in acciaio che evita il lancio dell'erba tagliata, con uno schermo anteriore trasparente a protezione del motore senza togliere visibilità e con una paratia inferiore in gomma fra le ruote, per evitare che i residui di sfalcio raggiungano l'operatore. Inoltre l'innovativo disco anti-avvolgimento in acciaio inox sulla piastra ferma filo, evita l'attorcigliarsi dell'erba sul rotore di taglio.

L' accessorio disco-sega opzionale consente di tagliare piccoli alberi fino al diametro di circa 8 cm.

Ruote tractor per garantire un' elevata aderenza al terreno.

Manubrio a stegole, regolabile in altezza e inclinabile a destra e sinistra, permette un ottimo controllo della macchina e un lavoro confortevole.

Leva di regolazione stegola.

Il manubrio nella posizione di trasporto e stivaggio, rende la macchina molto compatta.

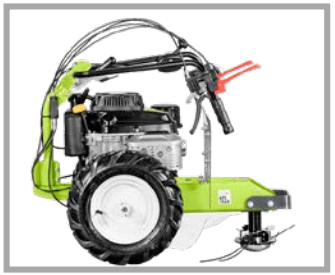

Il Kit Snorkel opzionale consente alla macchina di affrontare lavori in zone molto polverose, mantenendo una maggiore pulizia del filtro aria.

Il Kit lame erba (opzionale) è provvisto di protezione che mantiene il disco lame a distanza dai fusti delle piante per non danneggiarle. Le lame sono in materiale plastico.

Schede tecniche

HWT 570 Multiforce	HWT 600 WD	HWT 700 Supertrac
MOTORE: HONDA GCV 170 OHC, 166 cc, 4.8 HP (3,6 kW) monocilindrico 4 tempi a benzina. **AVVIAMENTO:** a strappo con autoavvolgente. **CAPACITA' SERBATOIO:** 0,9 litri.	**MOTORE:** HONDA GCV 170 OHC, 166 cc, 4.8 HP (3,6 kW) monocilindrico 4 tempi a benzina. **AVVIAMENTO:** a strappo con autoavvolgente. **CAPACITA' SERBATOIO:** 0,9 litri.	**MOTORE:** KAWASAKI FJ 180V KAI OHV 179 cc, 4.5 HP (3,4 kW) monocilindrico 4 tempi a benzina, lubrificazione forzata con pompa olio. **AVVIAMENTO:** a strappo con autoavvolgente. **CAPACITA' SERBATOIO:** 1,7 litri.
AVANZAMENTO: a spinta **PENDENZA MAX:** 25° su tutte le inclinazioni.	**TRASMISSIONE:** meccanico a una velocità, a bagno d'olio. **VELOCITÀ:** 2,5 km/h. **PENDENZA MAX:** 25° su tutte le inclinazioni.	**TRASMISSIONE:** meccanico a una velocità, a bagno d'olio. **VELOCITÀ:** 2,5 km/h. **PENDENZA MAX:** 30° su tutte le inclinazioni.
ALTEZZA DI TAGLIO: regolabile a 1,5 -3 - 5 - 6 cm. **LARGHEZZA DI TAGLIO:** 60 cm. FILO DI TAGLIO: sezione quadrata 3 mm nylon.	**ALTEZZA DI TAGLIO:** regolabile a 1,5 -3 - 5 - 6 cm. **LARGHEZZA DI TAGLIO:** 60 cm. FILO DI TAGLIO: sezione quadrata 3 mm nylon.	**ALTEZZA DI TAGLIO:** regolabile a 1,5 -3 - 5 - 6 cm. **LARGHEZZA DI TAGLIO:** 60 cm. FILO DI TAGLIO: sezione quadrata 3 mm nylon.
MANUBRIO: regolabile in altezza e lateralmente, abbattibile. **DISPOSITIVO TILT:** gestione dal manubrio dell'inclinazione di taglio. **RUOTE:** diametro 16"(41 cm), non motrici. **ASSALE RUOTE:** basculante.	**MANUBRIO:** fisso. **RUOTE:** diametro 16"(41 cm), motrici. **ASSALE RUOTE:** fisso.	**MANUBRIO:** regolabile in altezza e lateralmente, abbattibile. **FRENI:** di servizio e di stazionamento. **RUOTE:** Tractor 3.50-8 (diametro 38 cm), motrici. **ASSALE RUOTE:** fisso.
DI SERIE: paraerba laterale in acciaio, protezione trasparente e protezione in gomma flessibile, disco antiavvolgimento. **ACCESSORI:** Kit spazzola diserbatrice per betonella e cordoli stradali, spazzola con trefoli in acciaio.	**DI SERIE:** paraerba laterale in acciaio, protezione trasparente e protezione in gomma flessibile, disco antiavvolgimento.	**DI SERIE:** paraerba laterale in acciaio, protezione trasparente e protezione in gomma flessibile, disco antiavvolgimento, freno automatico su rotore di taglio. **ACCESSORI:** dischi dentati antideriva, disco sega, kit disco lame per erba, kit Snorkel.
CARREGGIATA ESTERNA: 55 cm **LUNGHEZZA totale:** 145 cm **LARGHEZZA totale:** 61 cm **ALTEZZA:** 105 cm **PESO:** 48 kg	**CARREGGIATA ESTERNA:** 55 cm **LUNGHEZZA totale:** 140 cm **LARGHEZZA totale:** 60 cm **ALTEZZA:** 108 cm **PESO:** 47 kg	**CARREGGIATA ESTERNA:** 56 cm **LUNGHEZZA totale:** 147 cm **LARGHEZZA totale:** 60 cm **ALTEZZA:** 105 cm **PESO:** 62 kg

Oltre il prodotto, i valori che fanno la differenza!

Servizio Assistenza Tecnica

Un'assistenza pre e post-vendita concreta con un unico obiettivo: dare sempre risposte veloci ed efficaci al nostro Cliente.

Un Valore garantito nel tempo

Qualità nei componenti e nelle soluzioni. Rapida disponibilità di ricambi anche per macchine con oltre 30 anni di vita.

Rivenditori Grillo

Usa il tuo smartphone per trovare il punto vendita più vicino a te.
www.grilloagrigarden.com/punti_vendita

I rivenditori Grillo vi aiuteranno a fare la scelta migliore in base alle vostre esigenze. Nei punti vendita Grillo, presenti in tutto il territorio, troverete qualità e cortesia.

GRILLO SpA
Via Cervese, 1701 - 47521 CESENA (Italy)
Tel. (0039) 0547 633111

www.grilloagrigarden.com
e-mail: grillo@grillospa.it

Rivenditore

Nell'ottica di un costante sviluppo dei propri prodotti, Grillo SpA si riserva il diritto di cambiare le specifiche tecniche e le illustrazioni su questo documento, in qualsiasi momento e senza preavviso ne obbligo. Foto e caratteristiche non contrattuali.

Cod. DP078I ITA 2026/09